POZNÁMKA

-PŘED ZAHÁJENÍM VÝROBY JE NUTNÉ PŘEMĚŘIT STAVEBNÍ OTVORY A KONSTRUKCE!!
-PŘED ZAHÁJENÍM VÝROBY A PO VYHODNOCENÍ ZHOTOVITELE MUSÍ INVESTOR UPŘESNIT STANDARD VŠECH PRVKŮ,VČETNĚ UPŘESNĚNÍ ROZSAHU POŽADOVANÝCH PRACÍ,ÚPRAV A MATERIÁLŮ
-VNITŘNÍ ZAŘÍZENÍ VČ.INTERIÉRU NENÍ SOUČÁSTÍ TÉTO DODÁVKY A NENÍ SOUČÁSTÍ SOUVISEJÍCÍHO ROZPOČTU STAVBY-NUTNO UPŘESNIT
-VEŠKERÉ TYPY VÝROBKŮ,MATERIÁLŮ A JEJICH BAREVNOST JE NUTNÉ PŘED OBJEDNÁNÍM ODSOUHLASIT S ARCHITEKTEM A INVESTOREM AKCE
-ATYPICKÉ KONSTRUKCE UPŘESNIT DLE KONKRÉTNÍCH VYBRANÝCH TECHNOLOGIÍ
-POKUD DOJDE K UPŘESNĚNÍ MATERIÁLU ČI ROZSAHU ÚPRAV NUTNO POŘÍDIT SAMOSTATNÝ ZÁPIS S UVEDENÍM ZPŮSOBU ŘEŠENÍ VČETNĚ OCENĚNÍ ZMĚN
-JEDNOTLIVÉ BAREVNÉ ODSTÍNY NÁTĚREM NUTNO KONZULTOVAT FORMOU ODSOUHLASENÍ VZORKŮ S ARCHITEKTEM A INVESTOREM
-VEŠKERÉ PRÁCE PROVÁDĚT DLE PLATNÝCH NOREM A TECHNOLOGICKÝCH PRAVIDEL S OHLEDEM NA BEZPEČNOST PRÁCE
-KONEČNÉ ÚPRAVY UPŘESNIT PO VÝBĚRU ZHOTOVITELE DLE MOŽNOSTÍ INVESTORA
-PRVKY S POŽÁRNÍ ODOLNOSTÍ DOLOŽIT ATESTEM

PROJEKT PRO REALIZACI STAVBY
TABULKY PSV NEJSOU VÝROBNÍ DOKUMENTACÍ

PROJEKTANT ARTPROJEKT JIHLAVA spol. s r. o. Minoritské náměstí 11, 586 01 Jihlava				AUTORIZOVANÝ ARCHITEKT ING.ARCH.PETR HOLUB VEDOUCÍ PROJEKTANT Ing. Jakub Fraj VYPRACOVAL Jiří Navrátil	
INVESTOR Kraj Vysočina Žižkova 57/1882 58601 Jihlava	AKCE GYMNÁZIUM JIHLAVA-VESTAVBA UČEBEN V PŮDNÍM PROSTORU-PROJEKTOVÁ DOKUMENTACE				
	STUPEŇ PD PROVÁDĚNÍ STAVBY			ZAKÁZKOVÉ ČÍSLO 17-23-PS	DATUM
STAVEBNÍ OBJEKT	PROFESE	MĚŘÍTKO	FORMÁT	NÁZEV VÝKRESU TABULKY PSV	ČÍSLO VÝKRESU 130

PROJEKTANT	AUTORIZOVANÝ ARCHITEKT	VEDOUCÍ PROJEKTANT	VYPRACOVAL	ZAKÁZKOVÉ ČÍSLO	LIST
ARTPROJEKT JIHLAVA spol. s r. o. Minoritské náměstí 11 586 01 Jihlava	ING.ARCH.PETR HOLUB	Ing. Jakub Fraj	Jiří Navrátil	17-23-PS	01
	AKCE: GYMNÁZIUM JIHLAVA-VESTAVBA UČEBEN V PŮDNÍM PROSTORU-PROJEKTOVÁ DOKUMENTACE			VÝPIS VÝROBKŮ TRUHLÁŘSKÝCH	

Označení na výkr.	Sborník Značka Detail	SCHÉMA:	POPIS:	2.NP	1.NP	1.PP	∑
1/L	TYP	800/1970MM 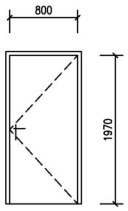	VNITŘNÍ DŘEVĚNÉ JEDNOKŘÍDLÉ DVEŘE OTEVÍRAVÉ HLADKÉ S OCELOVOU HRANATOU ZÁRUBNÍ, PLNÉ, HRANA: FALCOVÉ PROVEDENÍ VELIKOST: 800x1970MM VNITŘNÍ VÝPLŇ DVEŘÍ : ODLEHČENÁ DTD POVRCHOVÁ ÚPRAVA DVEŘÍ : HPL LAMINÁT POVRCH : V ODSTÍNU ŠEDÁ RAL 7039 (BUDE UPŘESNĚNO) KOVÁNÍ: KLIKA/KLIKA, PROVEDENÍ BÍLÝ KOV, OBJEKTOVÉ KOVÁNÍ ZATÍŽENÍ TŘ.4 (PŘESNÝ TYP BUDE UPŘESNĚN DLE VZORKŮ) ZÁVĚSY: 3D PLNĚ STAVITELNÉ ZÁMEK: VLOŽKOVÝ, SYSTÉM GENERÁLNÍHO KLÍČE ZÁRUBEŇ: OCELOVÁ POZINKOVANÁ S TĚSNĚNÍM HRANÁTÁ S 3D ZÁVĚSY, PRO DODATEČNÉ OSAZENÍ- PRO ZDĚNOU STĚNU TL.100MM POVRCHOVÁ ÚPRAVA POZINKOVANÉHO PLECHU VRCHNÍM NÁTĚREM V ODSTÍNU ŠEDÁ RAL 7039 (BUDE UPŘESNĚNO) PRÁH: BEZ PRAHU, PŘECHODOVÝ PROFIL PŘÍSLUŠENSTVÍ: INFORMAČNÍ ŠTÍTEK(SYMBOL A POPIS) -PŘESNÝ OBSAH ŠTÍTKŮ BUDE STANOVEN UŽIVATELEM PŘED VLASTNÍ VÝROBOU A MONTÁŽÍ	—	—	1	1
1/P				—	—	—	—
2/L	TYP	900/1970/150mm 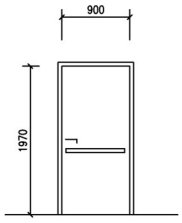	VNITŘNÍ DŘEVĚNÉ JEDNOKŘÍDLÉ DVEŘE OTEVÍRAVÉ HLADKÉ S OCELOVOU HRANATOU ZÁRUBNÍ, PLNÉ, HRANA: FALCOVÉ PROVEDENÍ VELIKOST: 900x1970MM VNITŘNÍ VÝPLŇ DVEŘÍ : ODLEHČENÁ DTD POVRCHOVÁ ÚPRAVA DVEŘÍ : HPL LAMINÁT POVRCH : V ODSTÍNU ŠEDÁ RAL 7039 (BUDE UPŘESNĚNO) KOVÁNÍ: KLIKA/KLIKA, PROVEDENÍ BÍLÝ KOV, OBJEKTOVÉ KOVÁNÍ ZATÍŽENÍ TŘ.4 (PŘESNÝ TYP BUDE UPŘESNĚN DLE VZORKŮ)	—	—	1	1
2/P			ZÁVĚSY: 3D PLNĚ STAVITELNÉ ZÁMEK: WC ZÁMEK ZÁRUBEŇ: OCELOVÁ POZINKOVANÁ S TĚSNĚNÍM HRANÁTÁ S 3D ZÁVĚSY, PRO DODATEČNÉ OSAZENÍ- PRO ZDĚNOU STĚNU TL.100MM POVRCHOVÁ ÚPRAVA POZINKOVANÉHO PLECHU VRCHNÍM NÁTĚREM V ODSTÍNU ŠEDÁ RAL 7039 (BUDE UPŘESNĚNO) PRÁH: BEZ PRAHU, PŘECHODOVÝ PROFIL PŘÍSLUŠENSTVÍ: INFORMAČNÍ ŠTÍTEK(SYMBOL A POPIS) -PŘESNÝ OBSAH ŠTÍTKŮ BUDE STANOVEN UŽIVATELEM PŘED VLASTNÍ VÝROBOU A MONTÁŽÍ -DVEŘE VYBAVENY BEZBARIÉROVÝM MADLEM OSAZENÝM DLE vyhl.398/2009Sb, PROVEDENÍ KARTÁČOVANÝ NEREZ	—	—	—	—
3/L	TYP	800/1970MM 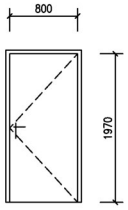	VNITŘNÍ DŘEVĚNÉ JEDNOKŘÍDLÉ DVEŘE OTEVÍRAVÉ HLADKÉ S OCELOVOU HRANATOU ZÁRUBNÍ, PLNÉ, HRANA: FALCOVÉ PROVEDENÍ VELIKOST: 800x1970MM VNITŘNÍ VÝPLŇ DVEŘÍ : ODLEHČENÁ DTD POVRCHOVÁ ÚPRAVA DVEŘÍ : HPL LAMINÁT POVRCH : V ODSTÍNU ŠEDÁ RAL 7039 (BUDE UPŘESNĚNO) KOVÁNÍ: KLIKA/KLIKA, PROVEDENÍ BÍLÝ KOV, OBJEKTOVÉ KOVÁNÍ ZATÍŽENÍ TŘ.4 (PŘESNÝ TYP BUDE UPŘESNĚN DLE VZORKŮ)	—	—	—	—
3/P			ZÁVĚSY: 3D PLNĚ STAVITELNÉ ZÁMEK: VLOŽKOVÝ, SYSTÉM GENERÁLNÍHO KLÍČE ZÁRUBEŇ: OCELOVÁ POZINKOVANÁ S TĚSNĚNÍM HRANÁTÁ S 3D ZÁVĚSY, PRO DODATEČNÉ OSAZENÍ- PRO ZDĚNOU STĚNU TL.100MM POVRCHOVÁ ÚPRAVA POZINKOVANÉHO PLECHU VRCHNÍM NÁTĚREM V ODSTÍNU ŠEDÁ RAL 7039 (BUDE UPŘESNĚNO) PRÁH: BEZ PRAHU, PŘECHODOVÝ PROFIL PŘÍSLUŠENSTVÍ: INFORMAČNÍ ŠTÍTEK(SYMBOL A POPIS) -PŘESNÝ OBSAH ŠTÍTKŮ BUDE STANOVEN UŽIVATELEM PŘED VLASTNÍ VÝROBOU A MONTÁŽÍ -POŽÁRNÍ ODOLNOST- EI30DP3-C-Sm -PŮVODNÍ DVEŘE DEMONTOVAT	—	1	—	1

PROJEKTANT	AUTORIZOVANÝ ARCHITEKT	VEDOUCÍ PROJEKTANT	VYPRACOVAL	ZAKÁZKOVÉ ČÍSLO	LIST
ARTPROJEKT JIHLAA spol. s r. o. Minoritské náměstí 11 586 01 Jihlava	ING.ARCH.PETR HOLUB	Ing. Jakub Fraj	Jiří Navrátil	17-23-PS	02
	AKCE: GYMNÁZIUM JIHLAVA-VESTAVBA UČEBEN V PŮDNÍM PROSTORU-PROJEKTOVÁ DOKUMENTACE			VÝPIS VÝROBKŮ TRUHLÁŘSKÝCH	

Označení na výkr.	Sborník Značka Detail	SCHÉMA:	POPIS:	4.NP	3.NP	2.NP	1.NP	1.PP	∑
4 / L		900/1970MM 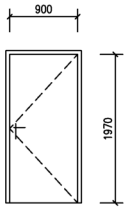	VNITŘNÍ DŘEVĚNÉ JEDNOKŘÍDLÉ DVEŘE OTEVÍRAVÉ HLADKÉ S OCELOVOU HRANATOU ZÁRUBNÍ, PLNÉ, HRANA: FALCOVÉ PROVEDENÍ VELIKOST: 900x1970MM VNITŘNÍ VÝPLŇ DVEŘÍ : ODLEHČENÁ DTD POVRCHOVÁ ÚPRAVA DVEŘÍ : HPL LAMINÁT POVRCH : V ODSTÍNU ŠEDÁ RAL 7039 (BUDE UPŘESNĚNO) KOVÁNÍ: KLIKA/KLIKA, PROVEDENÍ BÍLÝ KOV, OBJEKTOVÉ KOVÁNÍ ZATÍŽENÍ TŘ.4 (PŘESNÝ TYP BUDE UPŘESNĚN DLE VZORKŮ) ZÁVĚSY: 3D PLNĚ STAVITELNÉ ZÁMEK: VLOŽKOVÝ, SYSTÉM GENERÁLNÍHO KLÍČE ZÁRUBEŇ: OCELOVÁ POZINKOVANÁ S TĚSNĚNÍM HRANÁTÁ S 3D ZÁVĚSY, PRO DODATEČNÉ OSAZENÍ– PRO ZDĚNOU STĚNU TL.100MM POVRCHOVÁ ÚPRAVA POZINKOVANÉHO PLECHU VRCHNÍM NÁTĚREM V ODSTÍNU ŠEDÁ RAL 7039 (BUDE UPŘESNĚNO) PRÁH: BEZ PRAHU, PŘECHODOVÝ PROFIL PŘÍSLUŠENSTVÍ: INFORMAČNÍ ŠTÍTEK(SYMBOL A POPIS) –PŘESNÝ OBSAH ŠTÍTKŮ BUDE STANOVEN UŽIVATELEM PŘED VLASTNÍ VÝROBOU A MONTÁŽÍ –POŽÁRNÍ ODOLNOST– EI30DP3–C–Sm –PŮVODNÍ DVEŘE DEMONTOVAT	–	–	–	2	–	2
4 / P				–	2	1	–	–	3
5 / L		900/1970MM 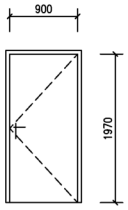	VNITŘNÍ DŘEVĚNÉ JEDNOKŘÍDLÉ DVEŘE OTEVÍRAVÉ HLADKÉ S OCELOVOU HRANATOU ZÁRUBNÍ, PLNÉ, HRANA: FALCOVÉ PROVEDENÍ VELIKOST: 900x1970MM ZVUKOVÝ ÚTLUM MIN. 37 DB POVRCHOVÁ ÚPRAVA DVEŘÍ : HPL LAMINÁT POVRCH : V ODSTÍNU ŠEDÁ RAL 7039 (BUDE UPŘESNĚNO) KOVÁNÍ: KLIKA/KLIKA, PROVEDENÍ BÍLÝ KOV, OBJEKTOVÉ KOVÁNÍ ZATÍŽENÍ TŘ.4 (PŘESNÝ TYP BUDE UPŘESNĚN DLE VZORKŮ) ZÁVĚSY: 3D PLNĚ STAVITELNÉ ZÁMEK: VLOŽKOVÝ, SYSTÉM GENERÁLNÍHO KLÍČE ZÁRUBEŇ: OCELOVÁ POZINKOVANÁ S TĚSNĚNÍM HRANÁTÁ S 3D ZÁVĚSY, PRO DODATEČNÉ OSAZENÍ– PRO SDK STĚNU TL. 250 MM POVRCHOVÁ ÚPRAVA POZINKOVANÉHO PLECHU VRCHNÍM NÁTĚREM V ODSTÍNU ŠEDÁ RAL 7039 (BUDE UPŘESNĚNO) PRÁH: BEZ PRAHU, PŘECHODOVÝ PROFIL PŘÍSLUŠENSTVÍ: INFORMAČNÍ ŠTÍTEK(SYMBOL A POPIS) –PŘESNÝ OBSAH ŠTÍTKŮ BUDE STANOVEN UŽIVATELEM PŘED VLASTNÍ VÝROBOU A MONTÁŽÍ –POŽÁRNÍ ODOLNOST– EW30DP3–C	5	–	–	–	–	5
5 / P				2	–	–	–	–	2
6 / L	TYP	800/1970MM 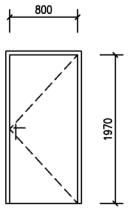	VNITŘNÍ DŘEVĚNÉ JEDNOKŘÍDLÉ DVEŘE OTEVÍRAVÉ HLADKÉ S OCELOVOU HRANATOU ZÁRUBNÍ, PLNÉ, HRANA: FALCOVÉ PROVEDENÍ VELIKOST: 800x1970MM VNITŘNÍ VÝPLŇ DVEŘÍ : ODLEHČENÁ DTD POVRCHOVÁ ÚPRAVA DVEŘÍ : HPL LAMINÁT POVRCH : V ODSTÍNU ŠEDÁ RAL 7039 (BUDE UPŘESNĚNO) KOVÁNÍ: KLIKA/KLIKA, PROVEDENÍ BÍLÝ KOV, OBJEKTOVÉ KOVÁNÍ ZATÍŽENÍ TŘ.4 (PŘESNÝ TYP BUDE UPŘESNĚN DLE VZORKŮ) ZÁVĚSY: 3D PLNĚ STAVITELNÉ ZÁMEK: VLOŽKOVÝ, SYSTÉM GENERÁLNÍHO KLÍČE ZÁRUBEŇ: OCELOVÁ POZINKOVANÁ S TĚSNĚNÍM HRANÁTÁ S 3D ZÁVĚSY, PRO DODATEČNÉ OSAZENÍ– PRO ZDĚNOU STĚNU TL.100MM POVRCHOVÁ ÚPRAVA POZINKOVANÉHO PLECHU VRCHNÍM NÁTĚREM V ODSTÍNU ŠEDÁ RAL 7039 (BUDE UPŘESNĚNO) PRÁH: BEZ PRAHU, PŘECHODOVÝ PROFIL PŘÍSLUŠENSTVÍ: INFORMAČNÍ ŠTÍTEK(SYMBOL A POPIS) –PŘESNÝ OBSAH ŠTÍTKŮ BUDE STANOVEN UŽIVATELEM PŘED VLASTNÍ VÝROBOU A MONTÁŽÍ –POŽÁRNÍ ODOLNOST– EW30DP3–C –PŮVODNÍ DVEŘE DEMONTOVAT	–	1	1	1	–	3
6 / P				–	–	–	–	–	–

PROJEKTANT	AUTORIZOVANÝ ARCHITEKT	VEDOUCÍ PROJEKTANT	VYPRACOVAL	ZAKÁZKOVÉ ČÍSLO	LIST
ARTPROJEKT JIHLAVA spol. s r. o. Masarykovo náměstí 11 586 01 Jihlava	ING.ARCH.PETR HOLUB	Ing. Jakub Fraj	Jiří Navrátil	17-23-PS	03
	AKCE: GYMNÁZIUM JIHLAVA-VESTAVBA UČEBEN V PŮDNÍM PROSTORU-PROJEKTOVÁ DOKUMENTACE			VÝPIS VÝROBKŮ TRUHLÁŘSKÝCH	

Označení na výkr.	Sborník Značka Detail	SCHÉMA:	POPIS:	4.NP	3.NP	2.NP	1.NP	1.PP	∑
7 / L		800/1970MM 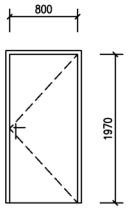	VNITŘNÍ DŘEVĚNÉ JEDNOKŘÍDLÉ DVEŘE OTEVÍRAVÉ HLADKÉ S OCELOVOU HRANATOU ZÁRUBNÍ, PLNÉ, HRANA: FALCOVÉ PROVEDENÍ VELIKOST: 800x1970MM VNITŘNÍ VÝPLŇ DVEŘÍ : ODLEHČENÁ DTD POVRCHOVÁ ÚPRAVA DVEŘÍ : HPL LAMINÁT POVRCH : V ODSTÍNU ŠEDÁ RAL 7039 (BUDE UPŘESNĚNO) KOVÁNÍ: KLIKA/KLIKA, PROVEDENÍ BÍLÝ KOV, OBJEKTOVÉ KOVÁNÍ ZATÍŽENÍ TŘ.4 (PŘESNÝ TYP BUDE UPŘESNĚN DLE VZORKŮ) ZÁVĚSY: 3D PLNĚ STAVITELNÉ ZÁMEK: VLOŽKOVÝ, SYSTÉM GENERÁLNÍHO KLÍČE ZÁRUBEŇ: OCELOVÁ POZINKOVANÁ S TĚSNĚNÍM HRANÁTÁ S 3D ZÁVĚSY, PRO DODATEČNÉ OSAZENÍ– PRO SDK STĚNU TL. 250 MM POVRCHOVÁ ÚPRAVA POZINKOVANÉHO PLECHU VRCHNÍM NÁTĚREM V ODSTÍNU ŠEDÁ RAL 7039 (BUDE UPŘESNĚNO) PRÁH: BEZ PRAHU, PŘECHODOVÝ PROFIL PŘÍSLUŠENSTVÍ: INFORMAČNÍ ŠTÍTEK(SYMBOL A POPIS) –PŘESNÝ OBSAH ŠTÍTKŮ BUDE STANOVEN UŽIVATELEM PŘED VLASTNÍ VÝROBOU A MONTÁŽÍ	1	–	–	–	–	1
7 / P				1	–	–	–	–	1
8 / L		800/1970MM 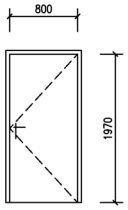	VNITŘNÍ DŘEVĚNÉ JEDNOKŘÍDLÉ DVEŘE OTEVÍRAVÉ HLADKÉ S OCELOVOU HRANATOU ZÁRUBNÍ, PLNÉ, HRANA: FALCOVÉ PROVEDENÍ VELIKOST: 800x1970MM VNITŘNÍ VÝPLŇ DVEŘÍ : ODLEHČENÁ DTD POVRCHOVÁ ÚPRAVA DVEŘÍ : HPL LAMINÁT POVRCH : V ODSTÍNU ŠEDÁ RAL 7039 (BUDE UPŘESNĚNO) KOVÁNÍ: KLIKA/KLIKA, PROVEDENÍ BÍLÝ KOV, OBJEKTOVÉ KOVÁNÍ ZATÍŽENÍ TŘ.4 (PŘESNÝ TYP BUDE UPŘESNĚN DLE VZORKŮ) ZÁVĚSY: 3D PLNĚ STAVITELNÉ ZÁMEK: VLOŽKOVÝ, SYSTÉM GENERÁLNÍHO KLÍČE ZÁRUBEŇ: OCELOVÁ POZINKOVANÁ S TĚSNĚNÍM HRANÁTÁ S 3D ZÁVĚSY, PRO DODATEČNÉ OSAZENÍ– PRO SDK STĚNU TL. 250 MM POVRCHOVÁ ÚPRAVA POZINKOVANÉHO PLECHU VRCHNÍM NÁTĚREM V ODSTÍNU ŠEDÁ RAL 7039 (BUDE UPŘESNĚNO) PRÁH: BEZ PRAHU, PŘECHODOVÝ PROFIL PŘÍSLUŠENSTVÍ: INFORMAČNÍ ŠTÍTEK(SYMBOL A POPIS) –PŘESNÝ OBSAH ŠTÍTKŮ BUDE STANOVEN UŽIVATELEM PŘED VLASTNÍ VÝROBOU A MONTÁŽÍ –POŽÁRNÍ ODOLNOST– EW30DP3–C	1	–	–	–	–	1
8 / P				–	–	–	–	–	–
9 / L		800/1970MM 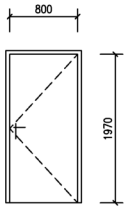	VNITŘNÍ DŘEVĚNÉ JEDNOKŘÍDLÉ DVEŘE OTEVÍRAVÉ HLADKÉ S OCELOVOU HRANATOU ZÁRUBNÍ, PLNÉ, HRANA: FALCOVÉ PROVEDENÍ VELIKOST: 800x1970MM VNITŘNÍ VÝPLŇ DVEŘÍ : ODLEHČENÁ DTD POVRCHOVÁ ÚPRAVA DVEŘÍ : HPL LAMINÁT POVRCH : V ODSTÍNU ŠEDÁ RAL 7039 (BUDE UPŘESNĚNO) KOVÁNÍ: KLIKA/KLIKA, PROVEDENÍ BÍLÝ KOV, OBJEKTOVÉ KOVÁNÍ ZATÍŽENÍ TŘ.4 (PŘESNÝ TYP BUDE UPŘESNĚN DLE VZORKŮ) ZÁVĚSY: 3D PLNĚ STAVITELNÉ ZÁMEK: VLOŽKOVÝ, SYSTÉM GENERÁLNÍHO KLÍČE ZÁRUBEŇ: OCELOVÁ POZINKOVANÁ S TĚSNĚNÍM HRANÁTÁ S 3D ZÁVĚSY, PRO DODATEČNÉ OSAZENÍ– PRO SDK STĚNU TL. 350 MM POVRCHOVÁ ÚPRAVA POZINKOVANÉHO PLECHU VRCHNÍM NÁTĚREM V ODSTÍNU ŠEDÁ RAL 7039 (BUDE UPŘESNĚNO) PRÁH: BEZ PRAHU, PŘECHODOVÝ PROFIL PŘÍSLUŠENSTVÍ: INFORMAČNÍ ŠTÍTEK(SYMBOL A POPIS) –PŘESNÝ OBSAH ŠTÍTKŮ BUDE STANOVEN UŽIVATELEM PŘED VLASTNÍ VÝROBOU A MONTÁŽÍ –POŽÁRNÍ ODOLNOST– EW30DP3–KLÍČ	2	–	–	–	–	2
9 / P				1	–	–	–	–	1
10 / L		800/800MM 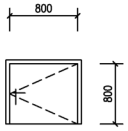	VNITŘNÍ DŘEVĚNÉ JEDNOKŘÍDLÉ DVEŘE OTEVÍRAVÉ HLADKÉ S OCELOVOU HRANATOU ZÁRUBNÍ, PLNÉ, HRANA: FALCOVÉ PROVEDENÍ VELIKOST: 800x800MM VNITŘNÍ VÝPLŇ DVEŘÍ : ODLEHČENÁ DTD POVRCHOVÁ ÚPRAVA DVEŘÍ : HPL LAMINÁT POVRCH : V ODSTÍNU ŠEDÁ RAL 7039 (BUDE UPŘESNĚNO) KOVÁNÍ: KLIKA/KLIKA, PROVEDENÍ BÍLÝ KOV, OBJEKTOVÉ KOVÁNÍ ZATÍŽENÍ TŘ.4 (PŘESNÝ TYP BUDE UPŘESNĚN DLE VZORKŮ) ZÁVĚSY: 3D PLNĚ STAVITELNÉ ZÁMEK: VLOŽKOVÝ, SYSTÉM GENERÁLNÍHO KLÍČE ZÁRUBEŇ: OCELOVÁ POZINKOVANÁ S TĚSNĚNÍM HRANÁTÁ S 3D ZÁVĚSY, PRO DODATEČNÉ OSAZENÍ– PRO SDK STĚNU TL. 350 MM POVRCHOVÁ ÚPRAVA POZINKOVANÉHO PLECHU VRCHNÍM NÁTĚREM V ODSTÍNU ŠEDÁ RAL 7039 (BUDE UPŘESNĚNO) PRÁH: BEZ PRAHU, PŘECHODOVÝ PROFIL PŘÍSLUŠENSTVÍ: INFORMAČNÍ ŠTÍTEK(SYMBOL A POPIS) –PŘESNÝ OBSAH ŠTÍTKŮ BUDE STANOVEN UŽIVATELEM PŘED VLASTNÍ VÝROBOU A MONTÁŽÍ –POŽÁRNÍ ODOLNOST– EW30DP3–KLÍČ	1	–	–	–	–	1
10 / P				–	–	–	–	–	–

PROJEKTANT	AUTORIZOVANÝ ARCHITEKT	VEDOUCÍ PROJEKTANT	VYPRACOVAL	ZAKÁZKOVÉ ČÍSLO	LIST
ARTPROJEKT JIHLAVA spol. s r. o. Minoritské náměstí 11 586 01 Jihlava	ING.ARCH.PETR HOLUB	Ing. Jakub Fraj	Jiří Navrátil	17-23-PS	04
	AKCE: GYMNÁZIUM JIHLAVA-VESTAVBA UČEBEN V PŮDNÍM PROSTORU-PROJEKTOVÁ DOKUMENTACE			VÝPIS VÝROBKŮ: TRUHLÁŘSKÝCH	

Označení na výkr.	Sborník Značka Detail	SCHÉMA:	POPIS:	4.NP	3.NP	2.NP	1.NP	1.PP	∑
11 / L		700/1970MM 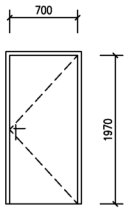	VNITŘNÍ DŘEVĚNÉ JEDNOKŘÍDLÉ DVEŘE OTEVÍRAVÉ HLADKÉ S OCELOVOU HRANATOU ZÁRUBNÍ, PLNÉ, HRANA: FALCOVÉ PROVEDENÍ VELIKOST: 700x1970MM VNITŘNÍ VÝPLŇ DVEŘÍ : ODLEHČENÁ DTD POVRCHOVÁ ÚPRAVA DVEŘÍ : HPL LAMINÁT POVRCH : V ODSTÍNU ŠEDÁ RAL 7039 (BUDE UPŘESNĚNO) KOVÁNÍ: KLIKA/KLIKA, PROVEDENÍ BÍLÝ KOV, OBJEKTOVÉ KOVÁNÍ ZATÍŽENÍ TŘ.4 (PŘESNÝ TYP BUDE UPŘESNĚN DLE VZORKŮ) ZÁVĚSY: 3D PLNĚ STAVITELNÉ ZÁMEK: VLOŽKOVÝ, SYSTÉM GENERÁLNÍHO KLÍČE ZÁRUBEŇ: OCELOVÁ POZINKOVANÁ S TĚSNĚNÍM HRANÁTÁ S 3D ZÁVĚSY, PRO DODATEČNÉ OSAZENÍ– PRO SDK STĚNU TL. 250 MM POVRCHOVÁ ÚPRAVA POZINKOVANÉHO PLECHU VRCHNÍM NÁTĚREM V ODSTÍNU ŠEDÁ RAL 7039 (BUDE UPŘESNĚNO) PRÁH: BEZ PRAHU, PŘECHODOVÝ PROFIL PŘÍSLUŠENSTVÍ: INFORMAČNÍ ŠTÍTEK(SYMBOL A POPIS) –PŘESNÝ OBSAH ŠTÍTKŮ BUDE STANOVEN UŽIVATELEM PŘED VLASTNÍ VÝROBOU A MONTÁŽÍ –POŽÁRNÍ ODOLNOST– EW30DP3–C	1	–	–	–	–	1
11 / P				–	–	–	–	–	–
12 / L		800/1750MM 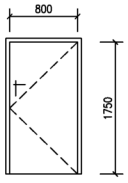	VNITŘNÍ DŘEVĚNÉ JEDNOKŘÍDLÉ DVEŘE OTEVÍRAVÉ HLADKÉ S OCELOVOU HRANATOU ZÁRUBNÍ, PLNÉ, HRANA: FALCOVÉ PROVEDENÍ VELIKOST: 800x1750MM VNITŘNÍ VÝPLŇ DVEŘÍ : ODLEHČENÁ DTD POVRCHOVÁ ÚPRAVA DVEŘÍ : HPL LAMINÁT POVRCH : V ODSTÍNU ŠEDÁ RAL 7039 (BUDE UPŘESNĚNO) KOVÁNÍ: KLIKA/KLIKA, PROVEDENÍ BÍLÝ KOV, OBJEKTOVÉ KOVÁNÍ ZATÍŽENÍ TŘ.4 (PŘESNÝ TYP BUDE UPŘESNĚN DLE VZORKŮ) ZÁVĚSY: 3D PLNĚ STAVITELNÉ ZÁMEK: VLOŽKOVÝ, SYSTÉM GENERÁLNÍHO KLÍČE ZÁRUBEŇ: OCELOVÁ POZINKOVANÁ S TĚSNĚNÍM HRANÁTÁ S 3D ZÁVĚSY, PRO DODATEČNÉ OSAZENÍ– PRO SDK STĚNU TL. 350 MM POVRCHOVÁ ÚPRAVA POZINKOVANÉHO PLECHU VRCHNÍM NÁTĚREM V ODSTÍNU ŠEDÁ RAL 7039 (BUDE UPŘESNĚNO) PRÁH: BEZ PRAHU, PŘECHODOVÝ PROFIL PŘÍSLUŠENSTVÍ: INFORMAČNÍ ŠTÍTEK(SYMBOL A POPIS) –PŘESNÝ OBSAH ŠTÍTKŮ BUDE STANOVEN UŽIVATELEM PŘED VLASTNÍ VÝROBOU A MONTÁŽÍ –POŽÁRNÍ ODOLNOST– EW30DP3–KLÍČ	1	–	–	–	–	1
12 / P				–	–	–	–	–	–
13 / L		700/1970MM 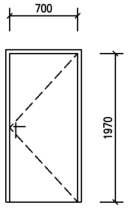	VNITŘNÍ DŘEVĚNÉ JEDNOKŘÍDLÉ DVEŘE OTEVÍRAVÉ HLADKÉ S OCELOVOU HRANATOU ZÁRUBNÍ, PLNÉ, HRANA: FALCOVÉ PROVEDENÍ VELIKOST: 700x1970MM VNITŘNÍ VÝPLŇ DVEŘÍ : ODLEHČENÁ DTD POVRCHOVÁ ÚPRAVA DVEŘÍ : HPL LAMINÁT POVRCH : V ODSTÍNU ŠEDÁ RAL 7039 (BUDE UPŘESNĚNO) KOVÁNÍ: KLIKA/KLIKA, PROVEDENÍ BÍLÝ KOV, OBJEKTOVÉ KOVÁNÍ ZATÍŽENÍ TŘ.4 (PŘESNÝ TYP BUDE UPŘESNĚN DLE VZORKŮ) ZÁVĚSY: 3D PLNĚ STAVITELNÉ ZÁMEK: VLOŽKOVÝ, SYSTÉM GENERÁLNÍHO KLÍČE ZÁRUBEŇ: OCELOVÁ POZINKOVANÁ S TĚSNĚNÍM HRANÁTÁ S 3D ZÁVĚSY, PRO DODATEČNÉ OSAZENÍ– PRO SDK STĚNU TL. 100 MM POVRCHOVÁ ÚPRAVA POZINKOVANÉHO PLECHU VRCHNÍM NÁTĚREM V ODSTÍNU ŠEDÁ RAL 7039 (BUDE UPŘESNĚNO) PRÁH: BEZ PRAHU, PŘECHODOVÝ PROFIL PŘÍSLUŠENSTVÍ: INFORMAČNÍ ŠTÍTEK(SYMBOL A POPIS) –PŘESNÝ OBSAH ŠTÍTKŮ BUDE STANOVEN UŽIVATELEM PŘED VLASTNÍ VÝROBOU A MONTÁŽÍ	1	–	–	–	–	1
13 / P				3	–	–	–	–	3
14		1079/2000MM 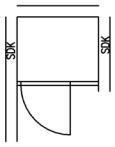	SPRCHOVÉ STĚNA S DVEŘMI DVEŘE PRO SPRCHOVÝ KOUT Š. 1079 MM, VÝŠKY 2000 MM TVRZENÉ BEZPEČNOSTNÍ SKLO TL. 6 MM PROFILY MATNÝ CHROM	1	–	–	–	–	1

PROJEKTANT	AUTORIZOVANÝ ARCHITEKT	VEDOUCÍ PROJEKTANT	VYPRACOVAL	ZAKÁZKOVÉ ČÍSLO	LIST
ARTPROJEKT JIHLAVA spol. s r. o. Masarykovo náměstí 11 586 01 Jihlava	ING.ARCH.PETR HOLUB	Ing. Jakub Fraj	Jiří Navrátil	17-23-PS	05
	AKCE: GYMNÁZIUM JIHLAVA-VESTAVBA UČEBEN V PŮDNÍM PROSTORU-PROJEKTOVÁ DOKUMENTACE			VÝPIS VÝROBKŮ: TRUHLÁŘSKÝCH	

Označení na výkr.	Sborník Značka Detail		4.NP	3.NP	2.NP	1.NP	1.PP	∑
20		SCHÉMA: 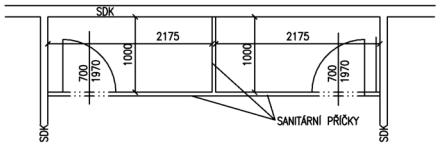 POPIS: SANITÁRNÍ PŘÍČKY COMFORT NEREZ–VHODNÉ DO VLHKÉHO PROSTŘEDÍ A STYKU S VODOU VELIKOST : 1xKABINA 2175x1000mm, 1xDVĚŘE Š.700mm, V. 2000mm CELKEM 2 KABINY KOVOVÝ NOSNÝ SYSTÉM: JE TVOŘEN NEREZOVÝMI PROFILY "U", "T" A JÄCKLEM, KABINA STOJÍ NA SAMONOSNÝCH NOŽKÁCH Z NEREZI V KVALITĚ AISI 316, KOTVENÍ JE ZAJIŠTĚNO LEPENÍM VE STYČNÉ PLOŠE NOŽKY S PODLAHOU, NOŽKA JE DOPLNĚNA REKTIFIKAČNÍM ŠROUBEM PRO VYVÁŽENÍ PŘI NEROVNOSTECH PODLAHY PLOŠNÝ MATERIÁL: VÝPLŇ KOMPAKTNÍ VYSOKOTLAKÝ LAMINÁT (HPL) TL. 10–13mm UZAVÍRÁNÍ, PANTY: ZÁMEK SE SPECIÁLNÍ ÚPRAVOU PRO WC, KOVÁNÍ NEREZOVÉ, MOŽNOST NOUZOVÉHO OTEVŘENÍ ZVENKU KABINKY BAREVNÉ PROVEDENÍ: STĚNY I DVEŘE Z OBOU STRAN V BARVĚ ČERNÁ GRAFIT (UPŘESNIT DLE PŘEDLOŽENÝCH VZORNÍKŮ) SANITÁRNÍ PŘÍČKY OSAZENY AŽ PO PROVEDENÍ DLAŽEB A OBKLADŮ PŘED ZADÁNÍM DO VÝROBY NUTNO PŘEMĚŘIT NA MÍSTĚ DLE SKUTEČNOSTI	1	–	–	–	–	1
21		SCHÉMA: 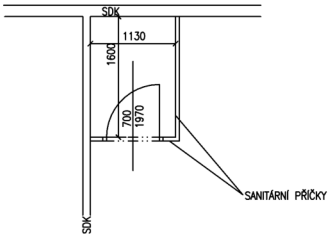 POPIS: SANITÁRNÍ PŘÍČKY COMFORT NEREZ–VHODNÉ DO VLHKÉHO PROSTŘEDÍ A STYKU S VODOU VELIKOST : 1xKABINA 16001130 mm, 1xDVĚŘE Š.700mm, V. 2000mm KOVOVÝ NOSNÝ SYSTÉM: JE TVOŘEN NEREZOVÝMI PROFILY "U", "T" A JÄCKLEM, KABINA STOJÍ NA SAMONOSNÝCH NOŽKÁCH Z NEREZI V KVALITĚ AISI 316, KOTVENÍ JE ZAJIŠTĚNO LEPENÍM VE STYČNÉ PLOŠE NOŽKY S PODLAHOU, NOŽKA JE DOPLNĚNA REKTIFIKAČNÍM ŠROUBEM PRO VYVÁŽENÍ PŘI NEROVNOSTECH PODLAHY PLOŠNÝ MATERIÁL: VÝPLŇ KOMPAKTNÍ VYSOKOTLAKÝ LAMINÁT (HPL) TL. 10–13mm UZAVÍRÁNÍ, PANTY: ZÁMEK SE SPECIÁLNÍ ÚPRAVOU PRO WC, KOVÁNÍ NEREZOVÉ, MOŽNOST NOUZOVÉHO OTEVŘENÍ ZVENKU KABINKY BAREVNÉ PROVEDENÍ: STĚNY I DVEŘE Z OBOU STRAN V BARVĚ ČERNÁ GRAFIT (UPŘESNIT DLE PŘEDLOŽENÝCH VZORNÍKŮ) SANITÁRNÍ PŘÍČKY OSAZENY AŽ PO PROVEDENÍ DLAŽEB A OBKLADŮ PŘED ZADÁNÍM DO VÝROBY NUTNO PŘEMĚŘIT NA MÍSTĚ DLE SKUTEČNOSTI	1	–	–	–	–	1

PROJEKTANT	AUTORIZOVANÝ ARCHITEKT	VEDOUCÍ PROJEKTANT	VYPRACOVAL	ZAKÁZKOVÉ ČÍSLO	LIST
ARTPROJEKT JIHLAVA spol. s r. o. Minoritské náměstí 11 586 01 Jihlava	ING.ARCH.PETR HOLUB	Ing. Jakub Fraj	Jiří Navrátil	17-23-PS	06
	AKCE GYMNÁZIUM JIHLAVA-VESTAVBA UČEBEN V PŮDNÍM PROSTORU-PROJEKTOVÁ DOKUMENTACE			VÝPIS VÝROBKŮ TRUHLÁŘSKÝCH	

Označení na výkr.	Sborník Značka Detail		4.NP	3.NP	2.NP	1.NP	1.PP	∑
22		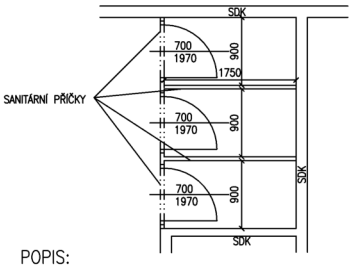 POPIS: SANITÁRNÍ PŘÍČKY COMFORT NEREZ–VHODNÉ DO VLHKÉHO PROSTŘEDÍ A STYKU S VODOU VELIKOST : 1xKABINA 1750x900mm, 1xDVĚŘE Š.700mm, V. 2000mm CELKEM 3 KABINY KOVOVÝ NOSNÝ SYSTÉM: JE TVOŘEN NEREZOVÝMI PROFILY "U", "T" A JÄCKLEM, KABINA STOJÍ NA SAMONOSNÝCH NOŽKÁCH Z NEREZI V KVALITĚ AISI 316, KOTVENÍ JE ZAJIŠTĚNO LEPENÍM VE STYČNÉ PLOŠE NOŽKY S PODLAHOU, NOŽKA JE DOPLNĚNA REKTIFIKAČNÍM ŠROUBEM PRO VYVÁŽENÍ PŘI NEROVNOSTECH PODLAHY PLOŠNÝ MATERIÁL: VÝPLŇ KOMPAKTNÍ VYSOKOTLAKÝ LAMINÁT (HPL) TL. 10–13mm UZAVÍRÁNÍ, PANTY: ZÁMEK SE SPECIÁLNÍ ÚPRAVOU PRO WC, KOVÁNÍ NEREZOVÉ, MOŽNOST NOUZOVÉHO OTEVŘENÍ ZVENKU KABINKY BAREVNÉ PROVEDENÍ: STĚNY I DVEŘE Z OBOU STRAN V BARVĚ ČERNÁ GRAFIT (UPŘESNIT DLE PŘEDLOŽENÝCH VZORNÍKŮ) SANITÁRNÍ PŘÍČKY OSAZENY AŽ PO PROVEDENÍ DLAŽEB A OBKLADŮ PŘED ZADÁNÍM DO VÝROBY NUTNO PŘEMĚŘIT NA MÍSTĚ DLE SKUTEČNOSTI	1	–	–	–	–	1

PROJEKTANT	AUTORIZOVANÝ ARCHITEKT	VEDOUCÍ PROJEKTANT	VYPRACOVAL	ZAKÁZKOVÉ ČÍSLO	LIST
ARTPROJEKT JIHLAA spol. s r. o. Minoritské náměstí 11 586 01 Jihlava	ING.ARCH.PETR HOLUB	Ing. Jakub Fraj	Jiří Navrátil	17-23-PS	07
	AKCE: GYMNÁZIUM JIHLAVA-VESTAVBA UČEBEN V PŮDNÍM PROSTORU-PROJEKTOVÁ DOKUMENTACE			VÝPIS VÝROBKŮ: TRUHLÁŘSKÝCH	

Označení na výkr.	Sborník Značka Detail	SCHÉMA:	POPIS:	4.NP	3.NP	2.NP	1.NP	1.PP	∑
24	TYP	ATELIÉR. STŘEŠNÍ OKNA 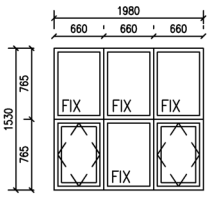	SESTAVA ŠESTI STŘEŠNÍCH DŘEVĚNÝCH ATELIÉROVÝCH OKEN, 3x KYVNÉ, OTEVÍRAVÉ, VIZ. SCHÉMA, S INTEGROVANÝM ELEKTRICKÝM OVLÁDÁNÍM, ŘETĚZOVÝ ELEKTROPOHON VELIKOST SESTAVY: 1980/1530MM RÁMY : LEPENÉ Z DŘEVĚNÝCH HRANOLŮ VNITŘNÍ POVRCH. ÚPRAVA : DŘEVO S ČIRÝM LAKEM KOVÁNÍ : OTEVÍRÁNÍ VESTAVĚNÝM ELEKTROMOTOREM ZASKLENÍ :PROTISLUNEČNÍ IZOLAČNÍ TROJSKLO Ug=0,60W/m2.K (ZASKLENÍ) – MINIMÁLNÍ POŽADOVANÁ HODNOTA NAPÁJENÍ: OVLÁDÁNÍ POHÁNĚNO Z ELEKTRICKÉHO PŘÍVODU PŘES TRAFO 24V VENKOVNÍ LEMOVÁNÍ : PRO STANDARDNÍ MONTÁŽ DO PROFILOVANÉ STŘEŠNÍ KRYTINY MATERIÁL – HLINÍK, BARVA: TMAVĚ ŠEDÁ SOUČÁSTÍ DODÁVKY OKNA BUDE: ZASTIŇENÍ CELÉ SEDSTAVY OKEN, ELEKTRICKÉ OVLÁDÁNÍ ZATĚMŇOVACÍ ROLETA DEŠŤOVÝ SENZOR	21	–	–	–	–	21
25	TYP	ATELIÉR. STŘEŠNÍ OKNA 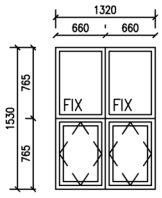	SESTAVA ČTYŘECH STŘEŠNÍCH DŘEVĚNÝCH ATELIÉROVÝCH OKEN, 2x KYVNÉ, OTEVÍRAVÉ, VIZ. SCHÉMA, S INTEGROVANÝM ELEKTRICKÝM OVLÁDÁNÍM, ŘETĚZOVÝ ELEKTROPOHON VELIKOST SESTAVY: 1320/1530MM RÁMY : LEPENÉ Z DŘEVĚNÝCH HRANOLŮ VNITŘNÍ POVRCH. ÚPRAVA : DŘEVO S ČIRÝM LAKEM KOVÁNÍ : OTEVÍRÁNÍ VESTAVĚNÝM ELEKTROMOTOREM ZASKLENÍ :PROTISLUNEČNÍ IZOLAČNÍ TROJSKLO Ug=0,60W/m2.K (ZASKLENÍ) – MINIMÁLNÍ POŽADOVANÁ HODNOTA NAPÁJENÍ: OVLÁDÁNÍ POHÁNĚNO Z ELEKTRICKÉHO PŘÍVODU PŘES TRAFO 24V VENKOVNÍ LEMOVÁNÍ : PRO STANDARDNÍ MONTÁŽ DO PROFILOVANÉ STŘEŠNÍ KRYTINY MATERIÁL – HLINÍK, BARVA: TMAVĚ ŠEDÁ SOUČÁSTÍ DODÁVKY OKNA BUDE: ZASTIŇENÍ CELÉ SEDSTAVY OKEN, ELEKTRICKÉ OVLÁDÁNÍ ZATĚMŇOVACÍ ROLETA DEŠŤOVÝ SENZOR	2	–	–	–	–	2
26	TYP	ATELIÉR. STŘEŠNÍ OKNA 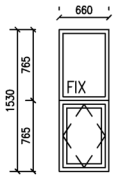	SESTAVA DVOU STŘEŠNÍCH DŘEVĚNÝCH ATELIÉROVÝCH OKEN, 2x KYVNÉ, OTEVÍRAVÉ, VIZ. SCHÉMA, S INTEGROVANÝM ELEKTRICKÝM OVLÁDÁNÍM, ŘETĚZOVÝ ELEKTROPOHON VELIKOST SESTAVY: 660/1530MM RÁMY : LEPENÉ Z DŘEVĚNÝCH HRANOLŮ VNITŘNÍ POVRCH. ÚPRAVA : DŘEVO S ČIRÝM LAKEM KOVÁNÍ : OTEVÍRÁNÍ VESTAVĚNÝM ELEKTROMOTOREM ZASKLENÍ :PROTISLUNEČNÍ IZOLAČNÍ TROJSKLO Ug=0,60W/m2.K (ZASKLENÍ) – MINIMÁLNÍ POŽADOVANÁ HODNOTA NAPÁJENÍ: OVLÁDÁNÍ POHÁNĚNO Z ELEKTRICKÉHO PŘÍVODU PŘES TRAFO 24V VENKOVNÍ LEMOVÁNÍ : PRO STANDARDNÍ MONTÁŽ DO PROFILOVANÉ STŘEŠNÍ KRYTINY MATERIÁL – HLINÍK, BARVA: TMAVĚ ŠEDÁ SOUČÁSTÍ DODÁVKY OKNA BUDE: ZASTIŇENÍ CELÉ SEDSTAVY OKEN, ELEKTRICKÉ OVLÁDÁNÍ ZATĚMŇOVACÍ ROLETA DEŠŤOVÝ SENZOR	2	–	–	–	–	2
27	TYP	STŘEŠNÍ VÝLEZ 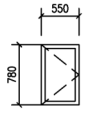	STŘEŠNÍ VÝLEZ DŘEVĚNÝ HODNOTA Uw=1,0 W/m K VNITŘNÍ POVRCH. ÚPRAVA : DŘEVO S ČIRÝM LAKEM VNĚJŠÍ POVRCH. ÚPRAVA : SYSTÉMOVÉ OPLECHOVÁNÍ HLINÍKOVÉ BARVA ČERNÁ VELIKOST: 550/780 mm VČETNĚ LEMOVÁNÍ	5	–	–	–	–	5

PROJEKTANT	AUTORIZOVANÝ ARCHITEKT	VEDOUCÍ PROJEKTANT	VYPRACOVAL	ZAKÁZKOVÉ ČÍSLO	LIST
ARTPROJEKT JIHLAVA spol. s r. o. Minoritské náměstí 11 586 01 Jihlava	ING.ARCH.PETR HOLUB	Ing. Jakub Fraj	Jiří Navrátil	17-23-PS	08
	AKCE GYMNÁZIUM JIHLAVA-VESTAVBA UČEBEN V PŮDNÍM PROSTORU-PROJEKTOVÁ DOKUMENTACE			VÝPIS VÝROBKŮ TRUHLÁŘSKÝCH	

Označení na výkr.	Sborník Značka Detail	SCHÉMA:	POPIS:	4.NP	3.NP	2.NP	1.NP	1.PP	∑
28	TYP	OKNA PRO ODOD KOUŘE 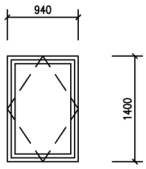	STŘEŠNÍ OKNO PRO ODVOD KOUŘE, DŘEVĚNÉ HODNOTA Uw=1,0 W/m K VNITŘNÍ POVRCH. ÚPRAVA : DŘEVO S ČIRÝM LAKEM VNĚJŠÍ POVRCH. ÚPRAVA : SYSTÉMOVÉ OPLECHOVÁNÍ HLINÍKOVÉ BARVA ČERNÁ VELIKOST: 940/1400 mm AKTIVNÍ PLOCHA ODVODU KOUŘE MIN. 1 M2 VČETNĚ LEMOVÁNÍ VČETNĚ CENTRÁLY, NOUZOVÝM ZDROJEM DETEKTOREM KOUŘE, POPLACHOVÝM POŽÁRNÍM SPÍNAČEM	2	–	–	–	–	2
29			OCHRANA OKNA, VYJÍMATELNÉ OKNO V DŘEV. RÁMU BARVA RÁMU ŠEDÁ ZASKLENÍ BEZPEČNOSTNÍ 55.2 POHLED 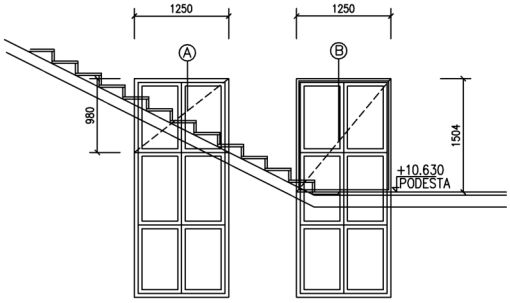 POHLED 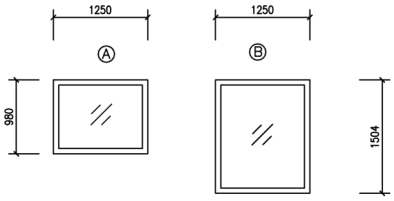	2	–	–	–	–	2

PROJEKTANT	AUTORIZOVANÝ ARCHITEKT	VEDOUCÍ PROJEKTANT	VYPRACOVAL	ZAKÁZKOVÉ ČÍSLO	LIST
ARTPROJEKT JIHLAVA spol. s r. o. Minoritské náměstí 11 586 01 Jihlava	ING.ARCH.PETR HOLUB	Ing. Jakub Fraj	Jiří Navrátil	17-23-PS	09
	AKCE: GYMNÁZIUM JIHLAVA-VESTAVBA UČEBEN V PŮDNÍM PROSTORU-PROJEKTOVÁ DOKUMENTACE			VÝPIS VÝROBKŮ: HLINÍKOVÝCH	

Označení na výkr.	Sborník Značka Detail	SCHÉMA:	POPIS:	1.PP	∑
50	TYP	900/2100 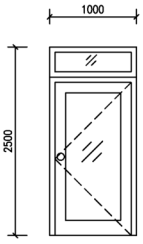 	DVEŘE VENKOVNÍ HLINÍKOVÉ, JEDNOKŘÍDLÉ, OTEVÍRAVÉ LEVÉ, PROSKLENÉ + NEOTEVÍRAVÝ NADSVĚTLÍK MATERIÁL : AL RÁMOVÝ SYSTÉM – TEPELNĚ IZOLAČNÍ PROFILY HLINÍKOVÝ SYSTÉM PRO OKNA I DVEŘE SE STAVEBNÍ HLOUBKOU 90mm S PŘERUŠENÝM TEPELNÝM MOSTEM, STŘEDOVÉ TĚSNĚNÍ, Uf = 1,0 W/m2K POVRCH. ÚPRAVA : (RAL 7016) – NUTNO UPŘESNIT DLE VZORKŮ VELIKOST: 1000/2500 mm VELIKOST DVEŘÍ: KŘÍDLO 900/2000 MM VELIKOST NADSVĚTLÍK: 1000/500 MM ZASKLENÍ: 6mm Stopsol Supersilver Clear pos.1–14mm Argon 90%– 6mm iplus Top 1.1T on Clearlite pos.3–14mm Argon 90%– VSG 66.2 Stratobel iplus Top 1.1 on Clearlite+Planibel Clearlite pos.5 VLOŽKA: BEZPEČNOSTNÍ CILINDRYCKÁ V SYSTÉMU GENERÁLNÍHO KLÍČE PANIKOVÉ KLIKY PRÁH : BEZ PRAHU – PŘECHODOVÝ PROFIL V SYSTÉMU DVEŘÍ SOUČÁSTÍ DODÁVKY BUDE: –DIFÚZNÍ UZÁVĚRA PROVEDENÁ PAROTĚSNOU PÁSKOU V INTERIERU –KOMPRIMOVANÁ PÁSKA K UTĚSNĚNÍ NEROVNOSTÍ VNĚJŠÍ FASÁDY V EXTERIERU –DIFÚZNĚ OTEVŘENÁ PÁSKA V EXTERIERU –STYK S OMÍTKOU V INTERIÉRU A EXTERIÉRU POMOCÍ APU LIŠTY –DO RÁMU KAŽDÉHO KŘÍDLA DVEŘÍ ZAPUSTIT ČIDLA PRO EZS A MaR (ČIDLA JSOU SOUČÁSTÍ DODÁVKY PRVKU VČ. KABELOVÉHO VÝVODU PRO NAPOJENÍ) –SAMOZAVÍRAČ –POŽÁRNÍ ODOLNOST– EI30DP3–C–Sm	1	1
51	TYP	900/2100 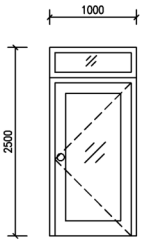 	DVEŘE VENKOVNÍ HLINÍKOVÉ, JEDNOKŘÍDLÉ, OTEVÍRAVÉ PRAVÉ, PROSKLENÉ + NEOTEVÍRAVÝ NADSVĚTLÍK MATERIÁL : AL RÁMOVÝ SYSTÉM – TEPELNĚ IZOLAČNÍ PROFILY HLINÍKOVÝ SYSTÉM PRO OKNA I DVEŘE SE STAVEBNÍ HLOUBKOU 90mm S PŘERUŠENÝM TEPELNÝM MOSTEM, STŘEDOVÉ TĚSNĚNÍ, Uf = 1,0 W/m2K POVRCH. ÚPRAVA : (RAL 7016) – NUTNO UPŘESNIT DLE VZORKŮ VELIKOST: 1000/2500 mm VELIKOST DVEŘÍ: KŘÍDLO 900/2000 MM VELIKOST NADSVĚTLÍK: 1000/500 MM ZASKLENÍ: 6mm Stopsol Supersilver Clear pos.1–14mm Argon 90%– 6mm iplus Top 1.1T on Clearlite pos.3–14mm Argon 90%– VSG 66.2 Stratobel iplus Top 1.1 on Clearlite+Planibel Clearlite pos.5 VLOŽKA: BEZPEČNOSTNÍ CILINDRYCKÁ V SYSTÉMU GENERÁLNÍHO KLÍČE PANIKOVÉ KLIKY PRÁH : BEZ PRAHU – PŘECHODOVÝ PROFIL V SYSTÉMU DVEŘÍ SOUČÁSTÍ DODÁVKY BUDE: –DIFÚZNÍ UZÁVĚRA PROVEDENÁ PAROTĚSNOU PÁSKOU V INTERIERU –KOMPRIMOVANÁ PÁSKA K UTĚSNĚNÍ NEROVNOSTÍ VNĚJŠÍ FASÁDY V EXTERIERU –DIFÚZNĚ OTEVŘENÁ PÁSKA V EXTERIERU –STYK S OMÍTKOU V INTERIÉRU A EXTERIÉRU POMOCÍ APU LIŠTY –DO RÁMU KAŽDÉHO KŘÍDLA DVEŘÍ ZAPUSTIT ČIDLA PRO EZS A MaR (ČIDLA JSOU SOUČÁSTÍ DODÁVKY PRVKU VČ. KABELOVÉHO VÝVODU PRO NAPOJENÍ) –SAMOZAVÍRAČ –POŽÁRNÍ ODOLNOST– EI30DP3–C–Sm	1	1

PROJEKTANT	AUTORIZOVANÝ ARCHITEKT	VEDOUCÍ PROJEKTANT	VYPRACOVAL	ZAKÁZKOVÉ ČÍSLO	LIST
ARTPROJEKT JIHLAVA spol. s r. o. Minoritské náměstí 11 586 01 Jihlava	ING.ARCH.PETR HOLUB	Ing. Jakub Fraj	Jiří Navrátil	17-23-PS	10
	AKCE: GYMNÁZIUM JIHLAVA-VESTAVBA UČEBEN V PŮDNÍM PROSTORU-PROJEKTOVÁ DOKUMENTACE			VÝPIS VÝROBKŮ: HLINÍKOVÝCH	

Označení na výkr.	Sborník Značka Detail	SCHÉMA:	POPIS:	4.NP	3.NP	2.NP	1.NP	1.PP	∑
52	TYP	1300/2100 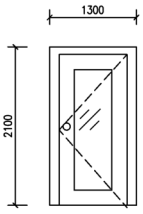 	DVEŘE VENKOVNÍ HLINÍKOVÉ, JEDNOKŘÍDLÉ, OTEVÍRAVÉ, PROSKLENÉ, PRAVÉ MATERIÁL : AL RÁMOVÝ SYSTÉM – TEPELNĚ IZOLAČNÍ PROFILY HLINÍKOVÝ SYSTÉM PRO OKNA I DVEŘE SE STAVEBNÍ HLOUBKOU 90mm S PŘERUŠENÝM TEPELNÝM MOSTEM, STŘEDOVÉ TĚSNĚNÍ, Uf = 1,0 W/m2K POVRCH. ÚPRAVA : (RAL 7016) – NUTNO UPŘESNIT DLE VZORKŮ VELIKOST: 1300/2100mm VELIKOST DVEŘÍ: KŘÍDLO 1100/2000mm ZASKLENÍ: 6mm Stopsol Supersilver Clear pos.1–14mm Argon 90%– 6mm iplus Top 1.1T on Clearlite pos.3–14mm Argon 90%– VSG 66.2 Stratobel iplus Top 1.1 on Clearlite+Planibel Clearlite pos.5 VLOŽKA: BEZPEČNOSTNÍ CILINDRYCKÁ V SYSTÉMU GENERÁLNÍHO KLÍČE PANIKOVÉ KOVÁNÍ PRÁH : BEZ PRAHU – PŘECHODOVÝ PROFIL V SYSTÉMU DVEŘÍ SOUČÁSTÍ DODÁVKY BUDE: –DIFÚZNÍ UZÁVĚRA PROVEDENÁ PAROTĚSNOU PÁSKOU V INTERIERU –KOMPRIMOVANÁ PÁSKA K UTĚSNĚNÍ NEROVNOSTÍ VNĚJŠÍ FASÁDY V EXTERIERU –DIFÚZNĚ OTEVŘENÁ PÁSKA V EXTERIERU –STYK S OMÍTKOU V INTERIÉRU A EXTERIÉRU POMOCÍ APU LIŠTY DO RÁMU KAŽDÉHO KŘÍDLA DVEŘÍ ZAPUSTIT ČIDLA PRO EZS A MaR (ČIDLA JSOU SOUČÁSTÍ DODÁVKY PRVKU VČ. KABELOVÉHO VÝVODU PRO NAPOJENÍ) –POŽÁRNÍ ODOLNOST– EI30DP1–C–Sm	1	1	1	1		4
53	TYP	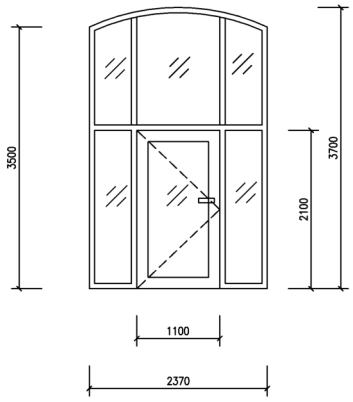 	VNITŘNÍ HLINÍKOVÁ PROSKLENÁ STĚNA S DVEŘMI MATERIÁL : AL RÁMOVÝ SYSTÉM HLINÍKOVÝ SYSTÉM PRO OKNA I DVEŘE POVRCH. ÚPRAVA : (RAL 7016) – NUTNO UPŘESNIT DLE VZORKŮ VELIKOST: 2370/3700–3500mm VELIKOST DVEŘÍ: KŘÍDLO 1100/2100mm ZASKLENÍ: BEZPEČNOSTNÍ VLOŽKA: BEZPEČNOSTNÍ CILINDRYCKÁ V SYSTÉMU GENERÁLNÍHO KLÍČE PANIKOVÉ KOVÁNÍ PRÁH : BEZ PRAHU – PŘECHODOVÝ PROFIL V SYSTÉMU DVEŘÍ SOUČÁSTÍ DODÁVKY BUDE: –STYK S OMÍTKOU V INTERIÉRU A EXTERIÉRU POMOCÍ APU LIŠTY –POŽÁRNÍ ODOLNOST– EI30DP1–C–Sm	–	1	–	1	–	2

PROJEKTANT	AUTORIZOVANÝ ARCHITEKT	VEDOUCÍ PROJEKTANT	VYPRACOVAL	ZAKÁZKOVÉ ČÍSLO	LIST
ARTPROJEKT JIHLAVA spol. s r. o. Minoritské náměstí 11 586 01 Jihlava	ING.ARCH.PETR HOLUB	Ing. Jakub Fraj	Jiří Navrátil	17-23-PS	11
	AKCE: GYMNÁZIUM JIHLAVA-VESTAVBA UČEBEN V PŮDNÍM PROSTORU-PROJEKTOVÁ DOKUMENTACE			VÝPIS VÝROBKŮ: HLINÍKOVÝCH	

Označení na výkr.	Sborník Značka Detail	SCHÉMA:	POPIS:	4.NP	3.NP	2.NP	1.NP	1.PP	∑
54	TYP	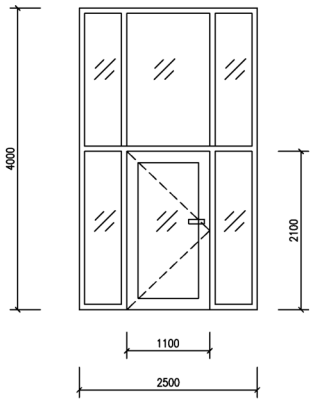	VNITŘNÍ HLINÍKOVÁ PROSKLENÁ STĚNA S DVEŘMI MATERIÁL : AL RÁMOVÝ SYSTÉM HLINÍKOVÝ SYSTÉM PRO OKNA I DVEŘE POVRCH. ÚPRAVA : (RAL 7016) – NUTNO UPŘESNIT DLE VZORKŮ VELIKOST: 2500/4000mm VELIKOST DVEŘÍ: KŘÍDLO 1100/2100mm ZASKLENÍ: BEZPEČNOSTNÍ VLOŽKA: BEZPEČNOSTNÍ CILINDRYCKÁ V SYSTÉMU GENERÁLNÍHO KLÍČE PANIKOVÉ KOVÁNÍ PRÁH : BEZ PRAHU – PŘECHODOVÝ PROFIL V SYSTÉMU DVEŘÍ SOUČÁSTÍ DODÁVKY BUDE: –STYK S OMÍTKOU V INTERIÉRU A EXTERIÉRU POMOCÍ APU LIŠTY –POŽÁRNÍ ODOLNOST– EI30DP1–C–Sm	–	–	1	–	–	1
55	TYP	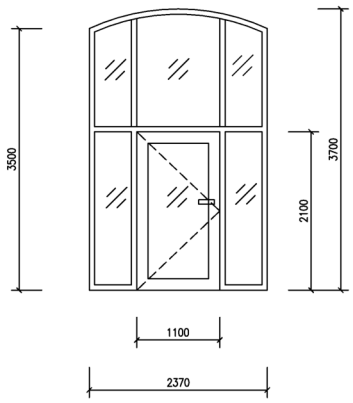	VNITŘNÍ HLINÍKOVÁ PROSKLENÁ STĚNA S DVEŘMI MATERIÁL : AL RÁMOVÝ SYSTÉM HLINÍKOVÝ SYSTÉM PRO OKNA I DVEŘE POVRCH. ÚPRAVA : (RAL 7016) – NUTNO UPŘESNIT DLE VZORKŮ VELIKOST: 2370/3700–3500mm VELIKOST DVEŘÍ: KŘÍDLO 1100/2100mm ZASKLENÍ: BEZPEČNOSTNÍ PANIKOVÉ KOVÁNÍ PRÁH : BEZ PRAHU – PŘECHODOVÝ PROFIL V SYSTÉMU DVEŘÍ SOUČÁSTÍ DODÁVKY BUDE: –STYK S OMÍTKOU V INTERIÉRU A EXTERIÉRU POMOCÍ APU LIŠTY –POŽÁRNÍ ODOLNOST– EI30DP1–C–Sm	–	–	1	–	–	1

PROJEKTANT	AUTORIZOVANÝ ARCHITEKT	VEDOUCÍ PROJEKTANT	VYPRACOVAL	ZAKÁZKOVÉ ČÍSLO	LIST
ARTPROJEKT JIHLAVA spol. s r. o. Masarykovo náměstí 11 586 01 Jihlava	ING.ARCH.PETR HOLUB	Ing. Jakub Fraj	Jiří Navrátil	17-23-PS	12
	AKCE: GYMNÁZIUM JIHLAVA-VESTAVBA UČEBEN V PŮDNÍM PROSTORU-PROJEKTOVÁ DOKUMENTACE			VÝPIS VÝROBKŮ: HLINÍKOVÝCH	

Označení na výkr.	Sborník Značka Detail	SCHÉMA:	POPIS:	4.NP	3.NP	2.NP	1.NP	1.PP	∑
56	TYP		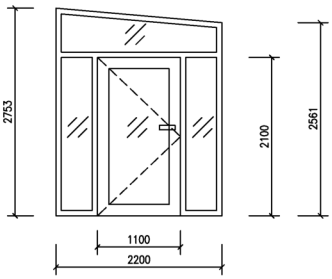 VNITŘNÍ HLINÍKOVÁ PROSKLENÁ STĚNA S DVEŘMI MATERIÁL : AL RÁMOVÝ SYSTÉM HLINÍKOVÝ SYSTÉM PRO OKNA I DVEŘE POVRCH. ÚPRAVA : (RAL 7016) – NUTNO UPŘESNIT DLE VZORKŮ VELIKOST: 2200/2753–2561mm VELIKOST DVEŘÍ: KŘÍDLO 1100/2100mm ZASKLENÍ: BEZPEČNOSTNÍ VLOŽKA: BEZPEČNOSTNÍ CILINDRYCKÁ V SYSTÉMU GENERÁLNÍHO KLÍČE PANIKOVÉ KOVÁNÍ PRÁH : BEZ PRAHU – PŘECHODOVÝ PROFIL V SYSTÉMU DVEŘÍ SOUČÁSTÍ DODÁVKY BUDE: –STYK S OMÍTKOU V INTERIÉRU A EXTERIÉRU POMOCÍ APU LIŠTY –POŽÁRNÍ ODOLNOST– EI30DP1–C–Sm	1	–	–	–	–	1
57			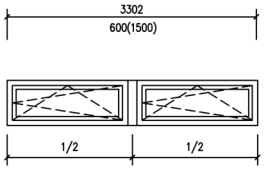 OKNO VENKOVNÍ HLINÍKOVÉ, DVOUDÍLNÉ, OTEVÍRAVÉ SKLOPNÉ MATERIÁL : AL RÁMOVÝ SYSTÉM – TEPELNĚ IZOLAČNÍ PROFILY HLINÍKOVÝ SYSTÉM PRO OKNA I DVEŘE SE STAVEBNÍ HLOUBKOU 90mm S PŘERUŠENÝM TEPELNÝM MOSTEM, STŘEDOVÉ TĚSNĚNÍ, Uf = 1,0 W/m2K POVRCH. ÚPRAVA : TMAVĚ ŠEDÁ, BUDE UPŘESNĚNO PŘI REALIZACI POMOCÍ VZORKŮ VELIKOST: 3302/600mm (PARAPET 1500mm) Uw=0,85 W $m^{-2}K^{-1}$(CELÉ OKNO) – MINIMÁLNÍ POŽADOVANÁ HODNOTA ZASKLENÍ: 6mm Stopsol Supersilver Clear pos.1–14mm Argon 90%– 6mm iplus Top 1.1T on Clearlite pos.3–14mm Argon 90%– 55.2 Stratobel iplus Top 1.1 on Clearlite+Planibel Clearlite pos.5 TEPLÝ MEZISKELNÍ RÁMEČEK KOVÁNÍ : EURO,KLIČKA, MATNÝ NEREZ SOUČÁSTÍ DODÁVKY OKNA BUDE: –INTERIÉROVÝ PARAPET –DIFÚZNÍ UZÁVĚRA PROVEDENÁ PAROTĚSNOU PÁSKOU V INTERIERU –KOMPRIMOVANÁ PÁSKA K UTĚSNĚNÍ NEROVNOSTÍ VNĚJŠÍ FASÁDY V EXTERIERU –DIFÚZNĚ OTEVŘENÁ PÁSKA V EXTERIERU –STYK S SDK V INTERIÉRU A EXTERIÉRU POMOCÍ APU LIŠTY PŘED MONTÁŽÍ NUTNO ZMĚŘIT SKUTEČNÉ VELIKOSTI VŠECH OKENNÍCH OTVORŮ A DLE NICH UPRAVIT VELIKOSTI OKEN	1	–	–	–	–	1

PROJEKTANT	AUTORIZOVANÝ ARCHITEKT	VEDOUCÍ PROJEKTANT	VYPRACOVAL	ZAKÁZKOVÉ ČÍSLO	LIST
ARTPROJEKT JIHLAVA spol. s r. o. Mnoritské náměstí 11 586 01 Jihlava	ING.ARCH.PETR HOLUB	Ing. Jakub Fraj	Jiří Navrátil	17-23-PS	13
	AKCE GYMNÁZIUM JIHLAVA-VESTAVBA UČEBEN V PŮDNÍM PROSTORU-PROJEKTOVÁ DOKUMENTACE			VÝPIS VÝROBKŮ HLINÍKOVÝCH	

Označení na výkr.	Sborník Značka Detail	SCHÉMA:	POPIS:	4.NP	3.NP	2.NP	1.NP	1.PP	∑
58			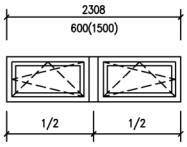 OKNO VENKOVNÍ HLINÍKOVÉ, DVOUDÍLNÉ, OTEVÍRAVÉ SKLOPNÉ MATERIÁL : AL RÁMOVÝ SYSTÉM – TEPELNĚ IZOLAČNÍ PROFILY HLINÍKOVÝ SYSTÉM PRO OKNA I DVEŘE SE STAVEBNÍ HLOUBKOU 90mm S PŘERUŠENÝM TEPELNÝM MOSTEM, STŘEDOVÉ TĚSNĚNÍ, Uf = 1,0 W/m2K POVRCH. ÚPRAVA : TMAVĚ ŠEDÁ, BUDE UPŘESNĚNO PŘI REALIZACI POMOCÍ VZORKŮ VELIKOST: 2308/600mm (PARAPET 1500mm) Uw=0,85 W $m^{-2}K^{-1}$(CELÉ OKNO) – MINIMÁLNÍ POŽADOVANÁ HODNOTA ZASKLENÍ: 6mm Stopsol Supersilver Clear pos.1–14mm Argon 90%– 6mm iplus Top 1.1T on Clearlite pos.3–14mm Argon 90%– 55.2 Stratobel iplus Top 1.1 on Clearlite+Planibel Clearlite pos.5 TEPLÝ MEZISKELNÍ RÁMEČEK KOVÁNÍ : EURO,KLIČKA, MATNÝ NEREZ SOUČÁSTÍ DODÁVKY OKNA BUDE: –INTERIÉROVÝ PARAPET PLASTOVÝ –DIFÚZNÍ UZÁVĚRA PROVEDENÁ PAROTĚSNOU PÁSKOU V INTERIERU –KOMPRIMOVANÁ PÁSKA K UTĚSNĚNÍ NEROVNOSTÍ VNĚJŠÍ FASÁDY V EXTERIERU –DIFÚZNĚ OTEVŘENÁ PÁSKA V EXTERIERU –STYK S SDK V INTERIÉRU A EXTERIÉRU POMOCÍ APU LIŠTY PŘED MONTÁŽÍ NUTNO ZMĚŘIT SKUTEČNÉ VELIKOSTI VŠECH OKENNÍCH OTVORŮ A DLE NICH UPRAVIT VELIKOSTI OKEN	1	–	–	–	–	1
59			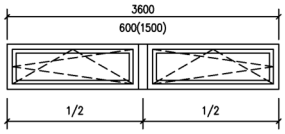 OKNO VENKOVNÍ HLINÍKOVÉ, DVOUDÍLNÉ, OTEVÍRAVÉ SKLOPNÉ MATERIÁL : AL RÁMOVÝ SYSTÉM – TEPELNĚ IZOLAČNÍ PROFILY HLINÍKOVÝ SYSTÉM PRO OKNA I DVEŘE SE STAVEBNÍ HLOUBKOU 90mm S PŘERUŠENÝM TEPELNÝM MOSTEM, STŘEDOVÉ TĚSNĚNÍ, Uf = 1,0 W/m2K POVRCH. ÚPRAVA : TMAVĚ ŠEDÁ, BUDE UPŘESNĚNO PŘI REALIZACI POMOCÍ VZORKŮ VELIKOST: 3600/600mm (PARAPET 1500mm) Uw=0,85 W $m^{-2}K^{-1}$(CELÉ OKNO) – MINIMÁLNÍ POŽADOVANÁ HODNOTA ZASKLENÍ: 6mm Stopsol Supersilver Clear pos.1–14mm Argon 90%– 6mm iplus Top 1.1T on Clearlite pos.3–14mm Argon 90%– 55.2 Stratobel iplus Top 1.1 on Clearlite+Planibel Clearlite pos.5 TEPLÝ MEZISKELNÍ RÁMEČEK KOVÁNÍ : EURO,KLIČKA, MATNÝ NEREZ SOUČÁSTÍ DODÁVKY OKNA BUDE: –INTERIÉROVÝ PARAPET PLASTOVÝ –DIFÚZNÍ UZÁVĚRA PROVEDENÁ PAROTĚSNOU PÁSKOU V INTERIERU –KOMPRIMOVANÁ PÁSKA K UTĚSNĚNÍ NEROVNOSTÍ VNĚJŠÍ FASÁDY V EXTERIERU –DIFÚZNĚ OTEVŘENÁ PÁSKA V EXTERIERU –STYK S SDK V INTERIÉRU A EXTERIÉRU POMOCÍ APU LIŠTY PŘED MONTÁŽÍ NUTNO ZMĚŘIT SKUTEČNÉ VELIKOSTI VŠECH OKENNÍCH OTVORŮ A DLE NICH UPRAVIT VELIKOSTI OKEN	1	–	–	–	–	1

PROJEKTANT	AUTORIZOVANÝ ARCHITEKT	VEDOUCÍ PROJEKTANT	VYPRACOVAL	ZAKÁZKOVÉ ČÍSLO	LIST
ARTPROJEKT JIHLAVA spol. s r. o. Minoritské náměstí 11 586 01 Jihlava	ING.ARCH.PETR HOLUB	Ing. Jakub Fraj	Jiří Navrátil	17-23-PS	14
	AKCE: GYMNÁZIUM JIHLAVA-VESTAVBA UČEBEN V PŮDNÍM PROSTORU-PROJEKTOVÁ DOKUMENTACE			VÝPIS VÝROBKŮ HLINÍKOVÝCH	

Označení na výkr.	Sborník Značka Detail	SCHÉMA:	POPIS:	4.NP	3.NP	2.NP	1.NP	1.PP	∑
60			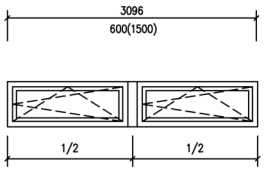 OKNO VENKOVNÍ HLINÍKOVÉ, DVOUDÍLNÉ, OTEVÍRAVÉ SKLOPNÉ MATERIÁL : AL RÁMOVÝ SYSTÉM – TEPELNĚ IZOLAČNÍ PROFILY HLINÍKOVÝ SYSTÉM PRO OKNA I DVEŘE SE STAVEBNÍ HLOUBKOU 90mm S PŘERUŠENÝM TEPELNÝM MOSTEM, STŘEDOVÉ TĚSNĚNÍ, Uf = 1,0 W/m2K POVRCH. ÚPRAVA : TMAVĚ ŠEDÁ, BUDE UPŘESNĚNO PŘI REALIZACI POMOCÍ VZORKŮ VELIKOST: 3096/600mm (PARAPET 1500mm) Uw=0,85 W $m^{-2}K^{-1}$ (CELÉ OKNO) – MINIMÁLNÍ POŽADOVANÁ HODNOTA ZASKLENÍ: 6mm Stopsol Supersilver Clear pos.1–14mm Argon 90%– 6mm iplus Top 1.1T on Clearlite pos.3–14mm Argon 90%– 55.2 Stratobel iplus Top 1.1 on Clearlite+Planibel Clearlite pos.5 TEPLÝ MEZISKELNÍ RÁMEČEK KOVÁNÍ : EURO,KLIČKA, MATNÝ NEREZ SOUČÁSTÍ DODÁVKY OKNA BUDE: –INTERIÉROVÝ PARAPET PLASTOVÝ –DIFÚZNÍ UZÁVĚRA PROVEDENÁ PAROTĚSNOU PÁSKOU V INTERIERU –KOMPRIMOVANÁ PÁSKA K UTĚSNĚNÍ NEROVNOSTÍ VNĚJŠÍ FASÁDY V EXTERIERU –DIFÚZNĚ OTEVŘENÁ PÁSKA V EXTERIERU –STYK S SDK V INTERIÉRU A EXTERIÉRU POMOCÍ APU LIŠTY PŘED MONTÁŽÍ NUTNO ZMĚŘIT SKUTEČNÉ VELIKOSTI VŠECH OKENNÍCH OTVORŮ A DLE NICH UPRAVIT VELIKOSTI OKEN	1	–	–	–	–	1
61			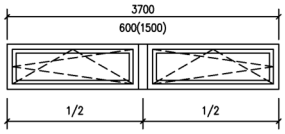 OKNO VENKOVNÍ HLINÍKOVÉ, DVOUDÍLNÉ, OTEVÍRAVÉ SKLOPNÉ MATERIÁL : AL RÁMOVÝ SYSTÉM – TEPELNĚ IZOLAČNÍ PROFILY HLINÍKOVÝ SYSTÉM PRO OKNA I DVEŘE SE STAVEBNÍ HLOUBKOU 90mm S PŘERUŠENÝM TEPELNÝM MOSTEM, STŘEDOVÉ TĚSNĚNÍ, Uf = 1,0 W/m2K POVRCH. ÚPRAVA : TMAVĚ ŠEDÁ, BUDE UPŘESNĚNO PŘI REALIZACI POMOCÍ VZORKŮ VELIKOST: 3700/600mm (PARAPET 1500mm) Uw=0,85 W $m^{-2}K^{-1}$ (CELÉ OKNO) – MINIMÁLNÍ POŽADOVANÁ HODNOTA ZASKLENÍ: 6mm Stopsol Supersilver Clear pos.1–14mm Argon 90%– 6mm iplus Top 1.1T on Clearlite pos.3–14mm Argon 90%– 55.2 Stratobel iplus Top 1.1 on Clearlite+Planibel Clearlite pos.5 TEPLÝ MEZISKELNÍ RÁMEČEK KOVÁNÍ : EURO,KLIČKA, MATNÝ NEREZ SOUČÁSTÍ DODÁVKY OKNA BUDE: –INTERIÉROVÝ PARAPET PLASTOVÝ –DIFÚZNÍ UZÁVĚRA PROVEDENÁ PAROTĚSNOU PÁSKOU V INTERIERU –KOMPRIMOVANÁ PÁSKA K UTĚSNĚNÍ NEROVNOSTÍ VNĚJŠÍ FASÁDY V EXTERIERU –DIFÚZNĚ OTEVŘENÁ PÁSKA V EXTERIERU –STYK S SDK V INTERIÉRU A EXTERIÉRU POMOCÍ APU LIŠTY PŘED MONTÁŽÍ NUTNO ZMĚŘIT SKUTEČNÉ VELIKOSTI VŠECH OKENNÍCH OTVORŮ A DLE NICH UPRAVIT VELIKOSTI OKEN	2	–	–	–	–	1

PROJEKTANT	AUTORIZOVANÝ ARCHITEKT	VEDOUCÍ PROJEKTANT	VYPRACOVAL	ZAKÁZKOVÉ ČÍSLO	LIST
ARTPROJEKT LAA spol. s r. o. Minoritské náměstí 11 6 01 Jihlava	ING.ARCH.PETR HOLUB	Ing. Jakub Fraj	Jiří Navrátil	17-23-PS	15
	AKCE: GYMNÁZIUM JIHLAVA-VESTAVBA UČEBEN V PŮDNÍM PROSTORU-PROJEKTOVÁ DOKUMENTACE			VÝPIS VÝROBKŮ: HLINÍKOVÝCH	

Označení na výkr.	Sborník Značka Detail	SCHÉMA:	POPIS:	4.NP	3.NP	2.NP	1.NP	1.PP	∑
62		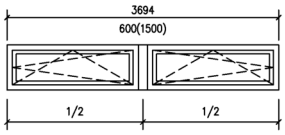	OKNO VENKOVNÍ HLINÍKOVÉ, DVOUDÍLNÉ, OTEVÍRAVÉ SKLOPNÉ MATERIÁL : AL RÁMOVÝ SYSTÉM – TEPELNĚ IZOLAČNÍ PROFILY HLINÍKOVÝ SYSTÉM PRO OKNA I DVEŘE SE STAVEBNÍ HLOUBKOU 90mm S PŘERUŠENÝM TEPELNÝM MOSTEM, STŘEDOVÉ TĚSNĚNÍ, Uf = 1,0 W/m2K POVRCH. ÚPRAVA : TMAVĚ ŠEDÁ, BUDE UPŘESNĚNO PŘI REALIZACI POMOCÍ VZORKŮ VELIKOST: 3694/600mm (PARAPET 1500mm) Uw=0,85 W $m^{-2}K^{-1}$ (CELÉ OKNO) – MINIMÁLNÍ POŽADOVANÁ HODNOTA ZASKLENÍ: 6mm Stopsol Supersilver Clear pos.1–14mm Argon 90%– 6mm iplus Top 1.1T on Clearlite pos.3–14mm Argon 90%– 55.2 Stratobel iplus Top 1.1 on Clearlite+Planibel Clearlite pos.5 TEPLÝ MEZISKELNÍ RÁMEČEK KOVÁNÍ : EURO,KLIČKA, MATNÝ NEREZ SOUČÁSTÍ DODÁVKY OKNA BUDE: –INTERIÉROVÝ PARAPET PLASTOVÝ –DIFÚZNÍ UZÁVĚRA PROVEDENÁ PAROTĚSNOU PÁSKOU V INTERIERU –KOMPRIMOVANÁ PÁSKA K UTĚSNĚNÍ NEROVNOSTÍ VNĚJŠÍ FASÁDY V EXTERIERU –DIFÚZNĚ OTEVŘENÁ PÁSKA V EXTERIERU –STYK S SDK V INTERIÉRU A EXTERIÉRU POMOCÍ APU LIŠTY PŘED MONTÁŽÍ NUTNO ZMĚŘIT SKUTEČNÉ VELIKOSTI VŠECH OKENNÍCH OTVORŮ A DLE NICH UPRAVIT VELIKOSTI OKEN	1	–	–	–	–	1
63		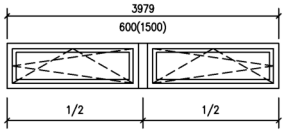	OKNO VENKOVNÍ HLINÍKOVÉ, DVOUDÍLNÉ, OTEVÍRAVÉ SKLOPNÉ MATERIÁL : AL RÁMOVÝ SYSTÉM – TEPELNĚ IZOLAČNÍ PROFILY HLINÍKOVÝ SYSTÉM PRO OKNA I DVEŘE SE STAVEBNÍ HLOUBKOU 90mm S PŘERUŠENÝM TEPELNÝM MOSTEM, STŘEDOVÉ TĚSNĚNÍ, Uf = 1,0 W/m2K POVRCH. ÚPRAVA : TMAVĚ ŠEDÁ, BUDE UPŘESNĚNO PŘI REALIZACI POMOCÍ VZORKŮ VELIKOST: 3979/600mm (PARAPET 1500mm) Uw=0,85 W $m^{-2}K^{-1}$ (CELÉ OKNO) – MINIMÁLNÍ POŽADOVANÁ HODNOTA ZASKLENÍ: 6mm Stopsol Supersilver Clear pos.1–14mm Argon 90%– 6mm iplus Top 1.1T on Clearlite pos.3–14mm Argon 90%– 55.2 Stratobel iplus Top 1.1 on Clearlite+Planibel Clearlite pos.5 TEPLÝ MEZISKELNÍ RÁMEČEK KOVÁNÍ : EURO,KLIČKA, MATNÝ NEREZ SOUČÁSTÍ DODÁVKY OKNA BUDE: –INTERIÉROVÝ PARAPET PLASTOVÝ –DIFÚZNÍ UZÁVĚRA PROVEDENÁ PAROTĚSNOU PÁSKOU V INTERIERU –KOMPRIMOVANÁ PÁSKA K UTĚSNĚNÍ NEROVNOSTÍ VNĚJŠÍ FASÁDY V EXTERIERU –DIFÚZNĚ OTEVŘENÁ PÁSKA V EXTERIERU –STYK S SDK V INTERIÉRU A EXTERIÉRU POMOCÍ APU LIŠTY PŘED MONTÁŽÍ NUTNO ZMĚŘIT SKUTEČNÉ VELIKOSTI VŠECH OKENNÍCH OTVORŮ A DLE NICH UPRAVIT VELIKOSTI OKEN	1	–	–	–	–	1

PROJEKTANT	AUTORIZOVANÝ ARCHITEKT	VEDOUCÍ PROJEKTANT	VYPRACOVAL	ZAKÁZKOVÉ ČÍSLO	LIST
ARTPROJEKT LAA spol. s r. o. Minoritské náměstí 11 6 01 Jihlava	ING.ARCH.PETR HOLUB	Ing. Jakub Fraj	Jiří Navrátil	17-23-PS	16
	AKCE: GYMNÁZIUM JIHLAVA-VESTAVBA UČEBEN V PŮDNÍM PROSTORU-PROJEKTOVÁ DOKUMENTACE			VÝPIS VÝROBKŮ: HLINÍKOVÝCH	

Označení na výkr.	Sborník Značka Detail	SCHÉMA:	POPIS:	4.NP	3.NP	2.NP	1.NP	1.PP	∑
64		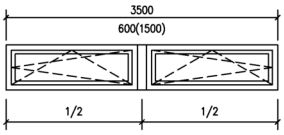	OKNO VENKOVNÍ HLINÍKOVÉ, DVOUDÍLNÉ, OTEVÍRAVÉ SKLOPNÉ MATERIÁL : AL RÁMOVÝ SYSTÉM – TEPELNĚ IZOLAČNÍ PROFILY HLINÍKOVÝ SYSTÉM PRO OKNA I DVEŘE SE STAVEBNÍ HLOUBKOU 90mm S PŘERUŠENÝM TEPELNÝM MOSTEM, STŘEDOVÉ TĚSNĚNÍ, Uf = 1,0 W/m2K POVRCH. ÚPRAVA : TMAVĚ ŠEDÁ, BUDE UPŘESNĚNO PŘI REALIZACI POMOCÍ VZORKŮ VELIKOST: 3500/600mm (PARAPET 1500mm) Uw=0,85 W $m^{-2}K^{-1}$ (CELÉ OKNO) – MINIMÁLNÍ POŽADOVANÁ HODNOTA ZASKLENÍ: 6mm Stopsol Supersilver Clear pos.1–14mm Argon 90%– 6mm iplus Top 1.1T on Clearlite pos.3–14mm Argon 90%– 55.2 Stratobel iplus Top 1.1 on Clearlite+Planibel Clearlite pos.5 TEPLÝ MEZISKELNÍ RÁMEČEK KOVÁNÍ : EURO,KLIČKA, MATNÝ NEREZ SOUČÁSTÍ DODÁVKY OKNA BUDE: –INTERIÉROVÝ PARAPET PLASTOVÝ –DIFÚZNÍ UZÁVĚRA PROVEDENÁ PAROTĚSNOU PÁSKOU V INTERIERU –KOMPRIMOVANÁ PÁSKA K UTĚSNĚNÍ NEROVNOSTÍ VNĚJŠÍ FASÁDY V EXTERIERU –DIFÚZNĚ OTEVŘENÁ PÁSKA V EXTERIERU –STYK S SDK V INTERIÉRU A EXTERIÉRU POMOCÍ APU LIŠTY PŘED MONTÁŽÍ NUTNO ZMĚŘIT SKUTEČNÉ VELIKOSTI VŠECH OKENNÍCH OTVORŮ A DLE NICH UPRAVIT VELIKOSTI OKEN	1	–	–	–	–	1
65		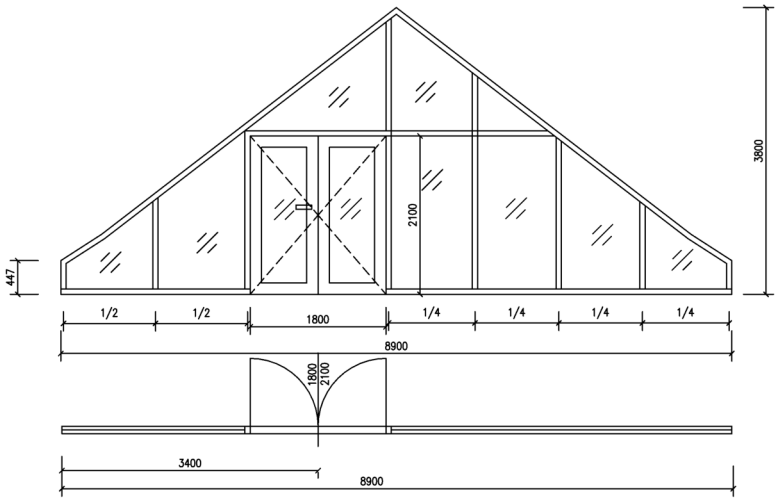	VNITŘNÍ HLINÍKOVÁ PROSKLENÁ STĚNA S DVOUKŘÍDLOVÝMI DVEŘMI MATERIÁL : AL RÁMOVÝ SYSTÉM HLINÍKOVÝ SYSTÉM PRO OKNA I DVEŘE POVRCH. ÚPRAVA : (RAL 7016) – NUTNO UPŘESNIT DLE VZORKŮ VELIKOST: 8900/447–3800 mm UPŘESNIT DLE SKUTEČNÉHO PRŮBĚHU KROVU VELIKOST DVOUKŘÍDLOVÝCH DVEŘÍ:1800/2100 MM HLAVNÍ KŘÍDLO PRAVÉ ZASKLENÍ: BEZPEČNOSTNÍ VLOŽKA: BEZPEČNOSTNÍ CILINDRYCKÁ V SYSTÉMU GENERÁLNÍHO KLÍČE PANIKOVÉ KOVÁNÍ PRÁH : BEZ PRAHU – PŘECHODOVÝ PROFIL V SYSTÉMU DVEŘÍ SOUČÁSTÍ DODÁVKY BUDE: –STYK S PODHLEDEM V INTERIÉRU A EXTERIÉRU POMOCÍ APU LIŠTY –POŽÁRNÍ ODOLNOST– EI30DP3–C–Sm	1	–	–	–	–	1

PROJEKTANT	AUTORIZOVANÝ ARCHITEKT	VEDOUCÍ PROJEKTANT	VYPRACOVAL	ZAKÁZKOVÉ ČÍSLO	LIST
ARTPROJEKT LAA spol. s r. o. Minoritské náměstí 11 6 01 Jihlava	ING.ARCH.PETR HOLUB	Ing. Jakub Fraj	Jiří Navrátil	17-23-PS	17
	AKCE: GYMNÁZIUM JIHLAVA-VESTAVBA UČEBEN V PŮDNÍM PROSTORU-PROJEKTOVÁ DOKUMENTACE			VÝPIS VÝROBKŮ HLINÍKOVÝCH	

Označení na výkr.	Sborník Značka Detail	SCHÉMA:	POPIS:	4.NP	3.NP	2.NP	1.NP	1.PP	∑
66		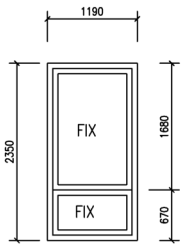	OKNO VENKOVNÍ HLINÍKOVÉ, DVOUDÍLNÉ, NEOTEVÍRAVÉ MATERIÁL : AL RÁMOVÝ SYSTÉM – TEPELNĚ IZOLAČNÍ PROFILY HLINÍKOVÝ SYSTÉM PRO OKNA I DVEŘE SE STAVEBNÍ HLOUBKOU 90mm S PŘERUŠENÝM TEPELNÝM MOSTEM, STŘEDOVÉ TĚSNĚNÍ, Uf = 1,0 W/m2K POVRCH. ÚPRAVA : TMAVĚ ŠEDÁ, BUDE UPŘESNĚNO PŘI REALIZACI POMOCÍ VZORKŮ VELIKOST: 2350/1190mm (PARAPET 850mm) Uw=0,85 W $m^{-2}K^{-1}$(CELÉ OKNO) – MINIMÁLNÍ POŽADOVANÁ HODNOTA ZASKLENÍ: 6mm Stopsol Supersilver Clear pos.1–14mm Argon 90%– 6mm iplus Top 1.1T on Clearlite pos.3–14mm Argon 90%– 55.2 Stratobel iplus Top 1.1 on Clearlite+Planibel Clearlite pos.5 POŽÁRNÍ ODOLNOST EI30 DP1 TEPLÝ MEZISKELNÍ RÁMEČEK SOUČÁSTÍ DODÁVKY OKNA BUDE: –INTERIÉROVÝ PARAPET PLASTOVÝ –DIFÚZNÍ UZÁVĚRA PROVEDENÁ PAROTĚSNOU PÁSKOU V INTERIERU –KOMPRIMOVANÁ PÁSKA K UTĚSNĚNÍ NEROVNOSTÍ VNĚJŠÍ FASÁDY V EXTERIERU –DIFÚZNĚ OTEVŘENÁ PÁSKA V EXTERIERU –STYK S SDK V INTERIÉRU A EXTERIÉRU POMOCÍ APU LIŠTY PŘED MONTÁŽÍ NUTNO ZMĚŘIT SKUTEČNÉ VELIKOSTI VŠECH OKENNÍCH OTVORŮ A DLE NICH UPRAVIT VELIKOSTI OKEN	–	–	–	–	2	2
67		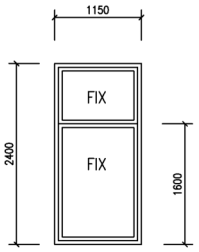	OKNO VENKOVNÍ HLINÍKOVÉ, DVOUDÍLNÉ, NEOTEVÍRAVÉ MATERIÁL : AL RÁMOVÝ SYSTÉM – TEPELNĚ IZOLAČNÍ PROFILY HLINÍKOVÝ SYSTÉM PRO OKNA I DVEŘE SE STAVEBNÍ HLOUBKOU 90mm S PŘERUŠENÝM TEPELNÝM MOSTEM, STŘEDOVÉ TĚSNĚNÍ, Uf = 1,0 W/m2K POVRCH. ÚPRAVA : BÍLÁ, BUDE UPŘESNĚNO PŘI REALIZACI POMOCÍ VZORKŮ VELIKOST:1150/2400mm (PARAPET 850mm) Uw=0,85 W $m^{-2}K^{-1}$(CELÉ OKNO) – MINIMÁLNÍ POŽADOVANÁ HODNOTA ZASKLENÍ: 6mm Stopsol Supersilver Clear pos.1–14mm Argon 90%– 6mm iplus Top 1.1T on Clearlite pos.3–14mm Argon 90%– 55.2 Stratobel iplus Top 1.1 on Clearlite+Planibel Clearlite pos.5 POŽÁRNÍ ODOLNOST EI30 DP1 TEPLÝ MEZISKELNÍ RÁMEČEK SOUČÁSTÍ DODÁVKY OKNA BUDE: –INTERIÉROVÝ PARAPET PLASTOVÝ –DIFÚZNÍ UZÁVĚRA PROVEDENÁ PAROTĚSNOU PÁSKOU V INTERIERU –KOMPRIMOVANÁ PÁSKA K UTĚSNĚNÍ NEROVNOSTÍ VNĚJŠÍ FASÁDY V EXTERIERU –DIFÚZNĚ OTEVŘENÁ PÁSKA V EXTERIERU –STYK S SDK V INTERIÉRU A EXTERIÉRU POMOCÍ APU LIŠTY PŘED MONTÁŽÍ NUTNO ZMĚŘIT SKUTEČNÉ VELIKOSTI VŠECH OKENNÍCH OTVORŮ A DLE NICH UPRAVIT VELIKOSTI OKEN	–	1	1	1	–	3
68		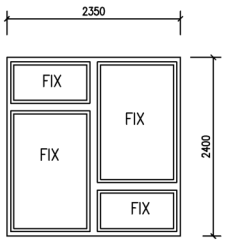	OKNO VENKOVNÍ HLINÍKOVÉ, SESTAVA, ČTYŘDÍLNÉ, NEOTEVÍRAVÉ MATERIÁL : AL RÁMOVÝ SYSTÉM – TEPELNĚ IZOLAČNÍ PROFILY HLINÍKOVÝ SYSTÉM PRO OKNA I DVEŘE SE STAVEBNÍ HLOUBKOU 90mm S PŘERUŠENÝM TEPELNÝM MOSTEM, STŘEDOVÉ TĚSNĚNÍ, Uf = 1,0 W/m2K POVRCH. ÚPRAVA : TMAVĚ ŠEDÁ, BUDE UPŘESNĚNO PŘI REALIZACI POMOCÍ VZORKŮ VELIKOST: 2350/2400mm (PARAPET 900mm) Uw=0,85 W $m^{-2}K^{-1}$(CELÉ OKNO) – MINIMÁLNÍ POŽADOVANÁ HODNOTA ZASKLENÍ: 6mm Stopsol Supersilver Clear pos.1–14mm Argon 90%– 6mm iplus Top 1.1T on Clearlite pos.3–14mm Argon 90%– 55.2 Stratobel iplus Top 1.1 on Clearlite+Planibel Clearlite pos.5 POŽÁRNÍ ODOLNOST EI30 DP1 TEPLÝ MEZISKELNÍ RÁMEČEK SOUČÁSTÍ DODÁVKY OKNA BUDE: –INTERIÉROVÝ PARAPET PLASTOVÝ –DIFÚZNÍ UZÁVĚRA PROVEDENÁ PAROTĚSNOU PÁSKOU V INTERIERU –KOMPRIMOVANÁ PÁSKA K UTĚSNĚNÍ NEROVNOSTÍ VNĚJŠÍ FASÁDY V EXTERIERU –DIFÚZNĚ OTEVŘENÁ PÁSKA V EXTERIERU –STYK S SDK V INTERIÉRU A EXTERIÉRU POMOCÍ APU LIŠTY PŘED MONTÁŽÍ NUTNO ZMĚŘIT SKUTEČNÉ VELIKOSTI VŠECH OKENNÍCH OTVORŮ A DLE NICH UPRAVIT VELIKOSTI OKEN	–	–	2	–	–	2

PROJEKTANT	AUTORIZOVANÝ ARCHITEKT	VEDOUCÍ PROJEKTANT	VYPRACOVAL	ZAKÁZKOVÉ ČÍSLO	LIST
ARTPROJEKT LAA spol. s r. o. Minoritské náměstí 11 6 01 Jihlava	ING.ARCH.PETR HOLUB	Ing. Jakub Fraj	Jiří Navrátil	17-23-PS	18
	AKCE: GYMNÁZIUM JIHLAVA-VESTAVBA UČEBEN V PŮDNÍM PROSTORU-PROJEKTOVÁ DOKUMENTACE			VÝPIS VÝROBKŮ: HLINÍKOVÝCH	

Označení na výkr.	Sborník Značka Detail	SCHÉMA:	POPIS:	4.NP	3.NP	2.NP	1.NP	1.PP	∑
69		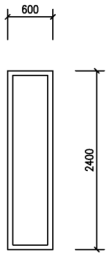 PŘED MONTÁŽÍ NUTNO ZMĚŘIT SKUTEČNÉ VELIKOSTI VŠECH OKENNÍCH OTVORŮ A DLE NICH UPRAVIT VELIKOSTI OKEN	MEZIOKENNÍ PANEL VENKOVNÍ HLINÍKOVÝ, MATERIÁL : AL RÁMOVÝ SYSTÉM – TEPELNĚ IZOLAČNÍ PROFILY HLINÍKOVÝ SYSTÉM PRO OKNA I DVEŘE SE STAVEBNÍ HLOUBKOU 90mm S PŘERUŠENÝM TEPELNÝM MOSTEM, STŘEDOVÉ TĚSNĚNÍ, Uf = 1,0 W/m2K VELIKOST: 600/2400mm Uw=0,85 W $m^{-2}K^{-1}$ (CELÉ OKNO) – MINIMÁLNÍ POŽADOVANÁ HODNOTA VÝPLŇ PANELU : PLNÁ SENDVIČOVÁ VÝPLŇ POVRCH. ÚPRAVA : TMAVĚ ŠEDÁ, BUDE UPŘESNĚNO PŘI REALIZACI POMOCÍ VZORKŮ SOUČÁSTÍ DODÁVKY PANELU BUDE: –DIFÚZNÍ UZÁVĚRA PROVEDENÁ PAROTĚSNOU PÁSKOU V INTERIERU –KOMPRIMOVANÁ PÁSKA K UTĚSNĚNÍ NEROVNOSTÍ VNĚJŠÍ FASÁDY –DIFÚZNĚ OTEVŘEMNÁ PÁSKA V EXTERIERU –STYK S OMÍTKOU V INTERIÉRU A EXTERIÉRU POMOCÍ APU LIŠTY POŽÁRNÍ ODOLNOST EI30 DP1	–	–	1	–	–	1
70	ATYP (UPŘESNIT DETAILY)	SLUNOLAM HORIZONTÁLNÍ FIXNÍ PŘEDSAZENÝ MEZI KONZOLAMI NAPEVNO HLINÍKOVÉ LAMELY VE SKLONU 90° SPECIFIKACE : LAMELY JSOU SEŠROUBOVÁNY MEZI DVA BOČNÍ HLINÍKOVÉ PLECHY, TAKTO VYTVOŘENÝ MODUL SE VKLÁDÁ MEZI DVĚ KONZOLE A ARETUJE SE NEREZOVÝMI ŠROUBY, MEZI MODULY JSOU PŘIZNANÉ 5MM DISTANČNÍ MEZERY KVŮLI POHYBŮM ZPŮSOBENÝCH TEPLOTNÍ ROZTAŽNOSTÍ LAMEL MATERIÁL : LAMELY – EXTRUDOVANÝ HLINÍK SLITINA 6060 BOČNÍ PLECHY – HLINÍK VÁLCOVANÝ ZA STUDENA SLITINA 5754 H22 KOTVY – HLINÍK NEBO OCEL (DLE DÉLKY VYLOŽENÍ) POVRCHOVÁ ÚPRAVA : LAMELY A BOČNÍ PLECHY – ELOX PŘÍRODNÍ KOTVY – GALVANICKÉ ZINKOVÁNÍ PŘÍPADNĚ DOPLNĚNÉ PRÁŠKOVOU BARVOU ROZMĚRY: DÉLKA : 52,5 M POHLEDOVÁ VÝŠKA: 1000 MM LAMELY : 150 x 25 MM, SKLON 90° KOTVENÍ K DŘEVĚNÉ NOSNÉ KONSTRUKCI, SOUČÁSTÍ DODÁVKY LAMEL ŘEZ SLUNOLAMEM 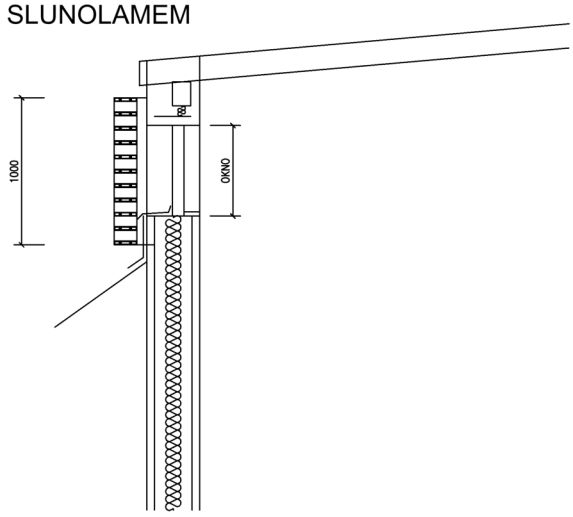	1	–	–	–	–	1

PŘED ZAHÁJENÍM VÝROBY PŘEMĚŘIT STAVEBNÍ OTVORY A KONSTRUKCE!! KONEČNÉ ÚPRAVY ODSOUHLASIT S INVESTOREM A PROJEKTANTEM!!

PROJEKTANT	AUTORIZOVANÝ ARCHITEKT	VEDOUCÍ PROJEKTANT	VYPRACOVAL	ZAKÁZKOVÉ ČÍSLO	LIST
ARTPROJEKT JIHLAVA spol. s r. o. Minoritské náměstí 11 586 01 Jihlava	ING.ARCH.PETR HOLUB	Ing. Jakub Fraj	Jiří Navrátil	17-23-PS	19
	AKCE: GYMNÁZIUM JIHLAVA-VESTAVBA UČEBEN V PŮDNÍM PROSTORU-PROJEKTOVÁ DOKUMENTACE			VÝPIS VÝROBKŮ: HLINÍKOVÝCH	

OZNAČENÍ NA VÝKR.	SBORNÍK ZNAČKA DETAIL	SCHÉMA:	POPIS:	4.NP	3.NP	2.NP	1.NP	Σ
71	TYP							

OCELOVÉ ÚNIKOVÉ SCHODIŠTĚ, OCEL.
KONSTRUKCE VIZ PŘÍLOHA STATIKA,
OPLÁŠTĚNÍ VERTIKÁLNÍMI ŽALUZIEMI

SLUNOLAM VERTIKÁLNÍ FIXNÍ PŘEDSAZENÝ
MEZI KONZOLAMI NAPEVNO HLINÍKOVÉ LAMELY VE SKLONU 90°
SPECIFIKACE : LAMELY JSOU SEŠROUBOVÁNY MEZI DVA BOČNÍ HLINÍKOVÉ PLECHY, TAKTO VYTVOŘENÝ MODUL SE VKLÁDÁ MEZI DVĚ KONZOLE A ARETUJE SE NEREZOVÝMI ŠROUBY, MEZI MODULY JSOU PŘIZNANÉ 5MM DISTANČNÍ MEZERY KVŮLI POHYBŮM ZPŮSOBENÝCH TEPLOTNÍ ROZTAŽNOSTÍ LAMEL

MATERIÁL : LAMELY – EXTRUDOVANÝ HLINÍK SLITINA 6060
BOČNÍ PLECHY – HLINÍK VÁLCOVANÝ ZA STUDENA SLITINA 5754 H22
KOTVY – HLINÍK NEBO OCEL (DLE DÉLKY VYLOŽENÍ)

POVRCHOVÁ ÚPRAVA : LAMELY A BOČNÍ PLECHY – ELOX PŘÍRODNÍ
KOTVY – GALVANICKÉ ZINKOVÁNÍ PŘÍPADNĚ DOPLNĚNÉ PRÁŠKOVOU BARVOU

KOTVENÍ KE SVISLÝM OCEL. PRVKŮM SCHODIŠTĚ, SOUČÁSTÍ DODÁVKY LAMEL

ROZMĚRY: ŠÍŘKA : 1440 MM
POHLEDOVÁ VÝŠKA: 19000 MM
LAMELY : 150 x 25 MM, SKLON 90°

ROZMĚRY: ŠÍŘKA : 930 MM
POHLEDOVÁ VÝŠKA: 8743 MM
LAMELY : 150 x 25 MM, SKLON 90°

ŘEZ SLUNOLAMEM

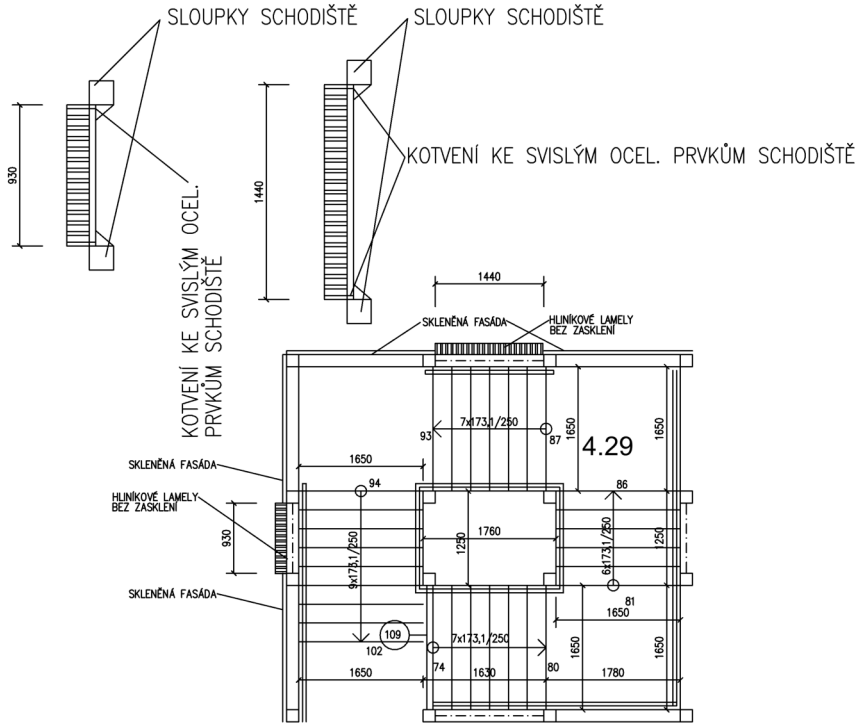

PŘED ZAHÁJENÍM VÝROBY PŘEMĚŘIT STAVEBNÍ OTVORY A KONSTRUKCE!! KONEČNÉ ÚPRAVY ODSOUHLASIT S INVESTOREM A PROJEKTANTEM!!

PROJEKTANT	AUTORIZOVANÝ ARCHITEKT	VEDOUCÍ PROJEKTANT	VYPRACOVAL	ZAKÁZKOVÉ ČÍSLO	LIST
ARTPROJEKT JIHLAVA spol. s r. o. Minoritské náměstí 11 586 01 Jihlava	ING.ARCH.PETR HOLUB	Ing. Jakub Fraj	Jiří Navrátil	17-23-PS	20
	AKCE GYMNÁZIUM JIHLAVA-VESTAVBA UČEBEN V PŮDNÍM PROSTORU-PROJEKTOVÁ DOKUMENTACE			VÝPIS VÝROBKŮ HLINÍKOVÝCH	

OZNAČENÍ NA VÝKR.	SBORNÍK ZNAČKA DETAIL	SCHÉMA:	POPIS:	4.NP	3.NP	2.NP	1.NP	Σ
71	TYP							

POHLED ČELNÍ

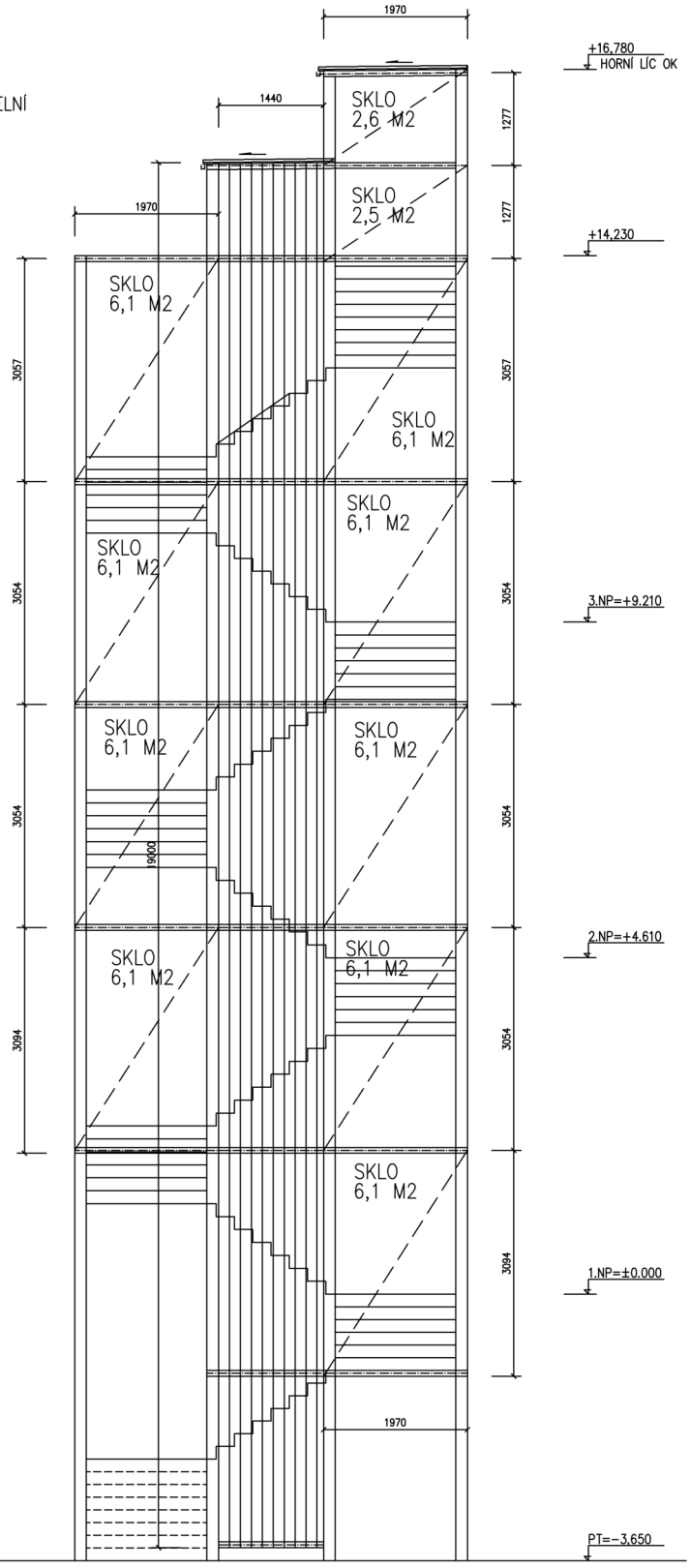

PŘED ZAHÁJENÍM VÝROBY PŘEMĚŘIT STAVEBNÍ OTVORY A KONSTRUKCE!! KONEČNÉ ÚPRAVY ODSOUHLASIT S INVESTOREM A PROJEKTANTEM!!

PROJEKTANT	AUTORIZOVANÝ ARCHITEKT	VEDOUCÍ PROJEKTANT	VYPRACOVAL	ZAKÁZKOVÉ ČÍSLO	LIST
ARTPROJEKT JIHLAVA spol. s r. o. Minoritské náměstí 11 586 01 Jihlava	ING.ARCH.PETR HOLUB	Ing. Jakub Fraj	Jiří Navrátil	17-23-PS	21
	AKCE: GYMNÁZIUM JIHLAVA-VESTAVBA UČEBEN V PŮDNÍM PROSTORU-PROJEKTOVÁ DOKUMENTACE			VÝPIS VÝROBKŮ: HLINÍKOVÝCH	

OZNAČENÍ NA VÝKR.	SBORNÍK ZNAČKA DETAIL	SCHÉMA:	POPIS:	4.NP	3.NP	2.NP	1.NP	Σ
71	TYP							

POHLED BOČNÍ

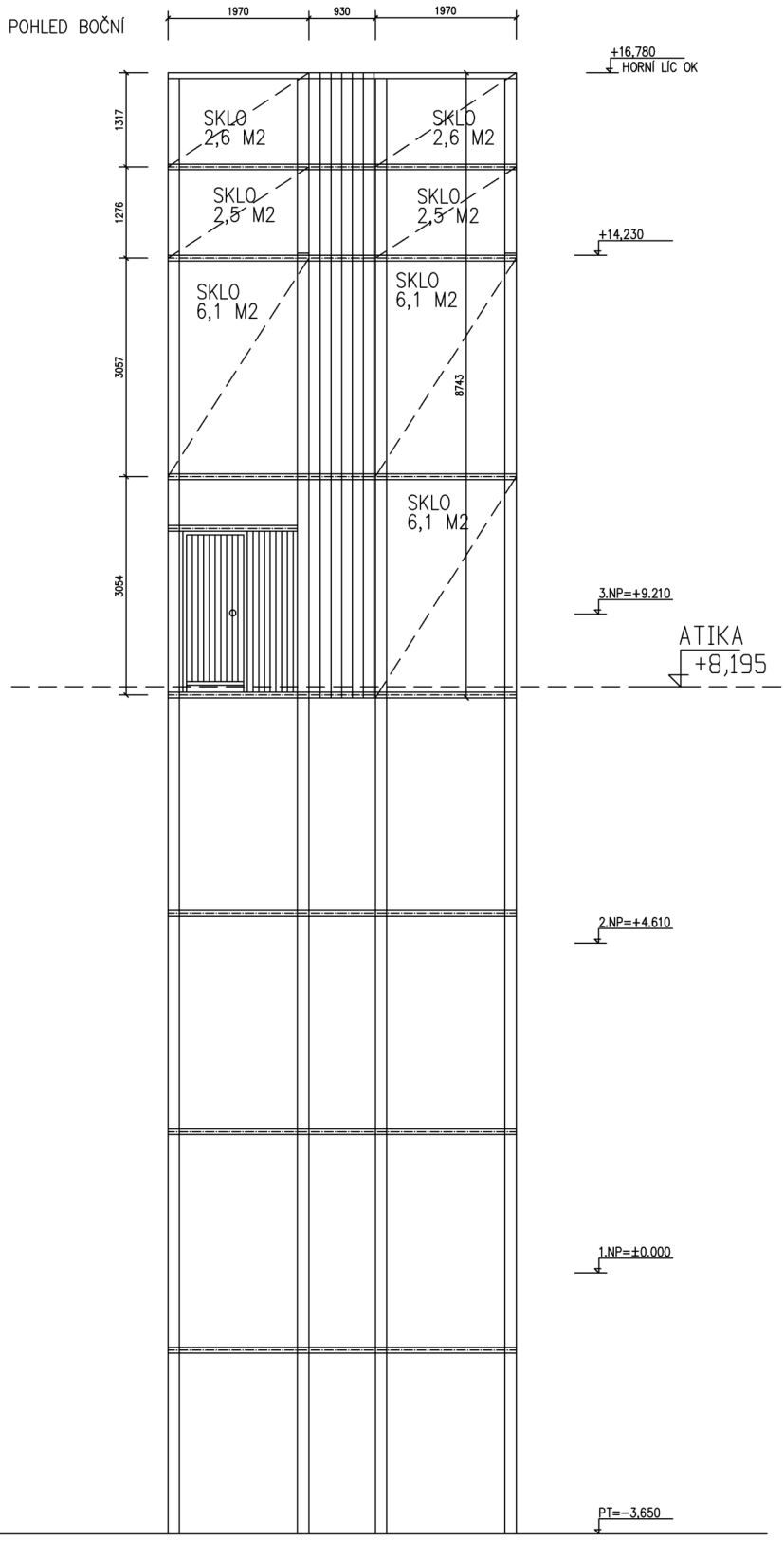

PROJEKTANT	AUTORIZOVANÝ ARCHITEKT	VEDOUCÍ PROJEKTANT	VYPRACOVAL	ZAKÁZKOVÉ ČÍSLO	LIST
ARTPROJEKT JIHLAVA spol. s r. o. Masarykovo náměstí 11 586 01 Jihlava	ING.ARCH.PETR HOLUB	Ing. Jakub Fraj	Jiří Navrátil	17-23-PS	22
	AKCE: GYMNÁZIUM JIHLAVA-VESTAVBA UČEBEN V PŮDNÍM PROSTORU-PROJEKTOVÁ DOKUMENTACE			VÝPIS VÝROBKŮ: ZÁMEČNICKÝCH	

Označení na výkr.	Sborník Značka Detail	SCHÉMA:	POPIS:	1.NP	∑
100	TYP		OSAZENÍ PANIKOVÉHO KOVÁNÍ NA STÁVAJÍCÍ VCHODOVÉ DVEŘE	1	1
101				1	1

NOVÉ ZÁBRADLÍ NA STÁVAJÍCÍM SCHODIŠTI.
ZÁBRADLÍ KOVÁŘSKY ZPRACOVANÉ, BARVA ČERNÁ
REPLIKA PŮVODNÍHO SCHODIŠTĚ VIZ OBRÁZEK
HORNÍ MADLO DŘEVĚNÉ
STÁVAJÍCÍ OCELOVÉ ZÁBRADLÍ DEMONTOVAT
PŘED REALIZACÍ BUDE UPŘESNĚNO FORMOU VZORKŮ
KOTVENÍ SHORA DO SCHODIŠŤOVÉHO RAMENE

ZÁBRADLÍ Z 1.NP DO 2.NP, PŮDORYS

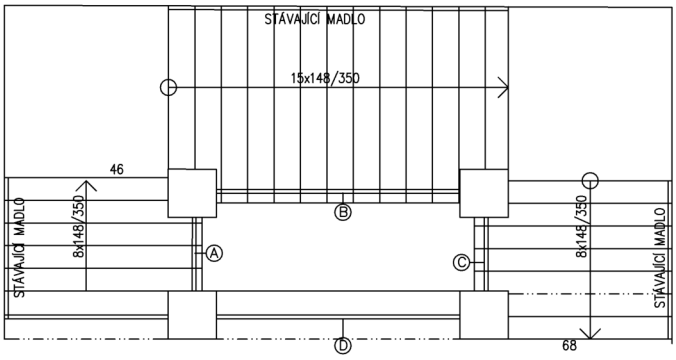

POHLEDY

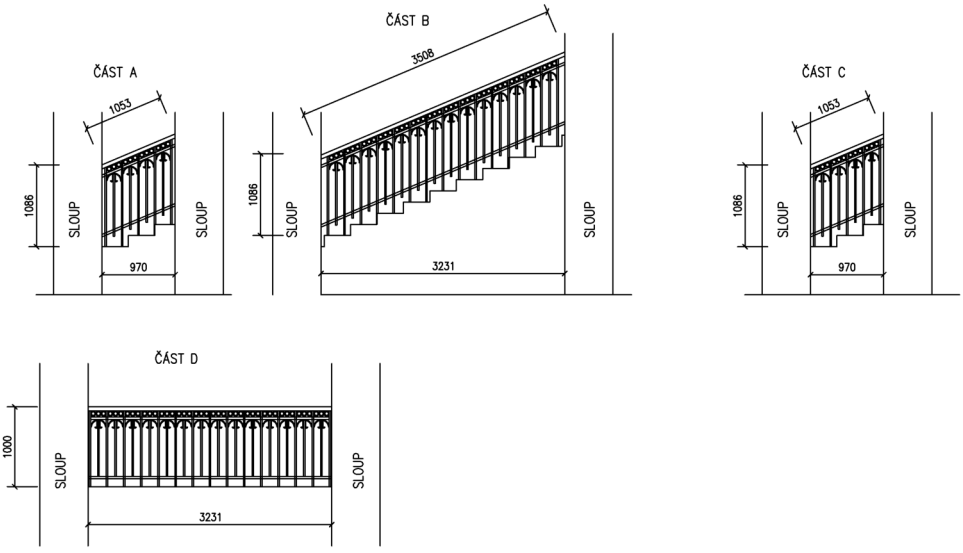

PROJEKTANT	AUTORIZOVANÝ ARCHITEKT	VEDOUCÍ PROJEKTANT	VYPRACOVAL	ZAKÁZKOVÉ ČÍSLO	LIST
ARTPROJEKT JIHLAVA spol. s r. o. Masarykovo náměstí 11 586 01 Jihlava	ING.ARCH.PETR HOLUB	Ing. Jakub Fraj	Jiří Navrátil	17-23-PS	23
	AKCE GYMNÁZIUM JIHLAVA-VESTAVBA UČEBEN V PŮDNÍM PROSTORU-PROJEKTOVÁ DOKUMENTACE			VÝPIS VÝROBKŮ ZÁMEČNICKÝCH	

Označení na výkr.	Sborník Značka Detail		1.NP	Σ
102		NOVÉ ZÁBRADLÍ NA STÁVAJÍCÍM SCHODIŠTI. ZÁBRADLÍ KOVÁŘSKY ZPRACOVANÉ, BARVA ČERNÁ REPLIKA PŮVODNÍHO SCHODIŠTĚ VIZ OBRÁZEK HORNÍ MADLO DŘEVĚNÉ STÁVAJÍCÍ OCELOVÉ ZÁBRADLÍ DEMONTOVAT PŘED REALIZACÍ BUDE UPŘESNĚNO FORMOU VZORKŮ KOTVENÍ SHORA DO SCHODIŠŤOVÉHO RAMENE	1	1

ZÁBRADLÍ Z 2.NP DO 3.NP, PŮDORYS

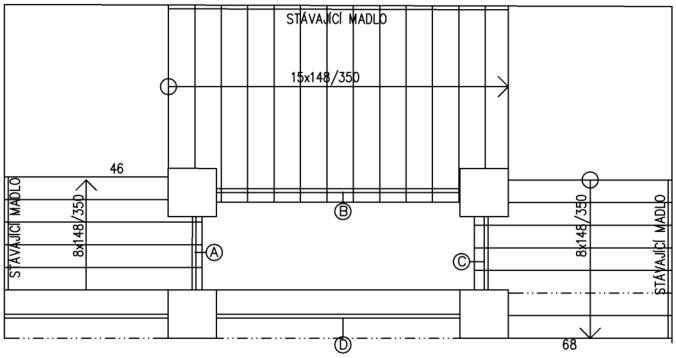

POHLEDY

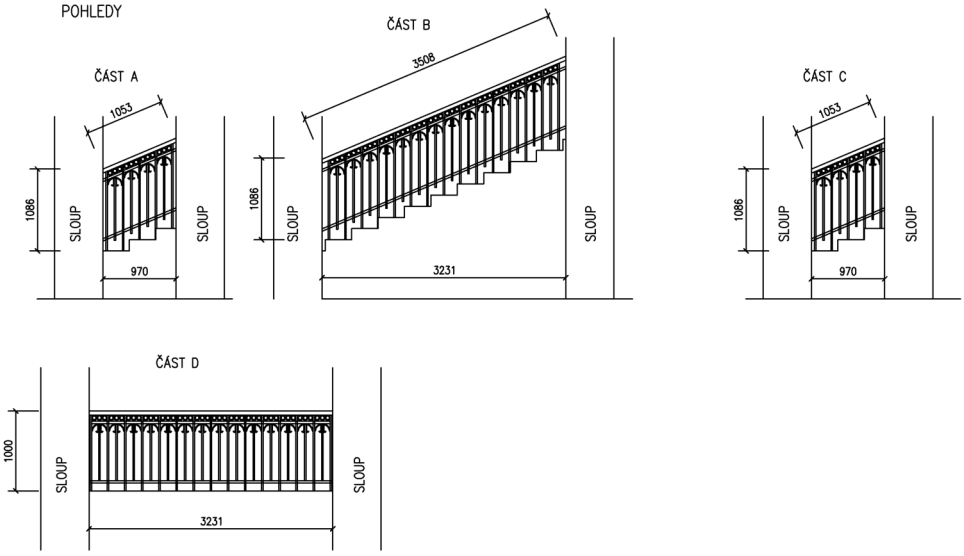

PROJEKTANT	AUTORIZOVANÝ ARCHITEKT	VEDOUCÍ PROJEKTANT	VYPRACOVAL	ZAKÁZKOVÉ ČÍSLO	LIST
ARTPROJEKT JIHLAVA spol. s r. o. Minoritské náměstí 11 586 01 Jihlava	ING.ARCH.PETR HOLUB	Ing. Jakub Fraj	Jiří Navrátil	17-23-PS	24
	AKCE GYMNÁZIUM JIHLAVA-VESTAVBA UČEBEN V PŮDNÍM PROSTORU-PROJEKTOVÁ DOKUMENTACE			VÝPIS VÝROBKŮ ZÁMEČNICKÝCH	

Označení na výkr.	Sborník Značka Detail			1.NP	Σ
103		NOVÉ ZÁBRADLÍ NA NOVÉM SCHODIŠTI. ZÁBRADLÍ KOVÁŘSKY ZPRACOVANÉ, BARVA ČERNÁ REPLIKA PŮVODNÍHO SCHODIŠTĚ VIZ OBRÁZEK HORNÍ MADLO DŘEVĚNÉ PŘED REALIZACÍ BUDE UPŘESNĚNO FORMOU VZORKŮ KOTVENÍ SHORA DO SCHODIŠTOVÉHO RAMENE		1	1

ZÁBRADLÍ Z 3.NP DO 4.NP, PŮDORYS

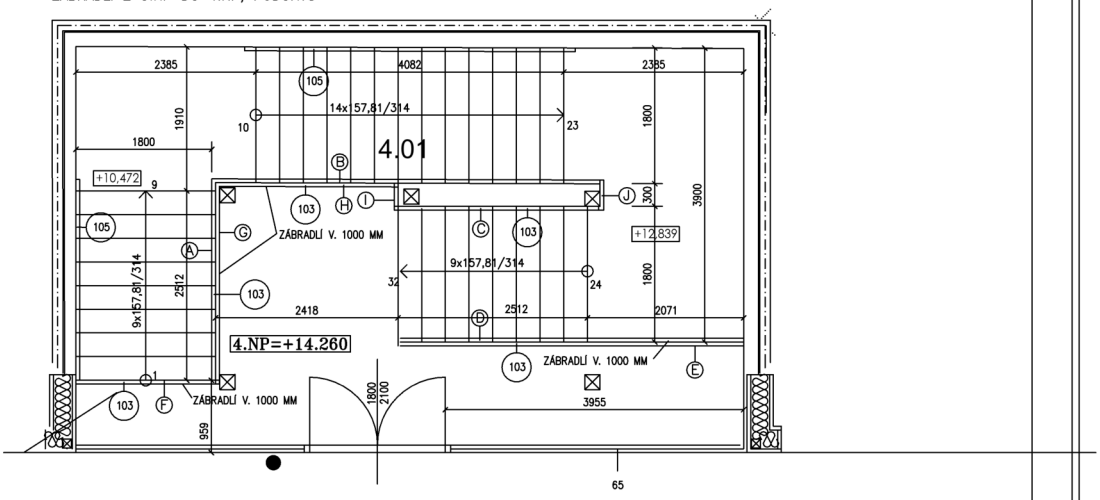

POHLEDY

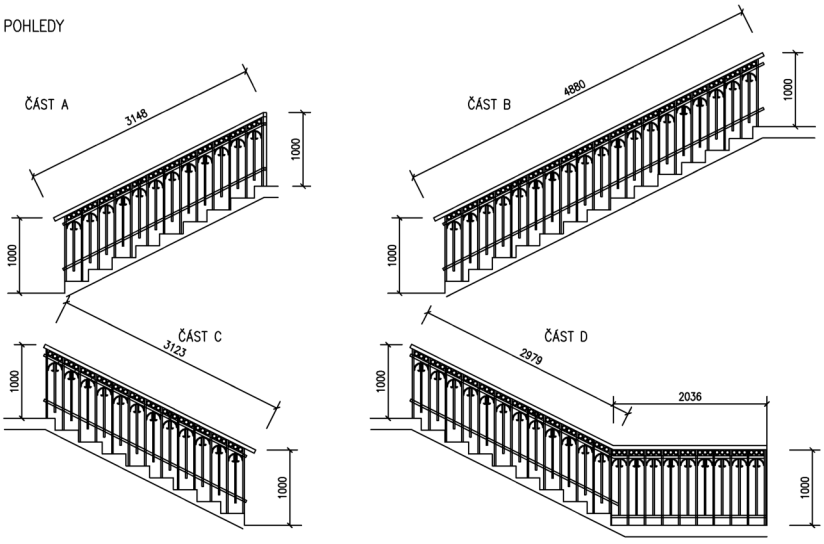

PROJEKTANT	AUTORIZOVANÝ ARCHITEKT	VEDOUCÍ PROJEKTANT	VYPRACOVAL	ZAKÁZKOVÉ ČÍSLO	LIST
ARTPROJEKT A/A spol. s r. o. Minoritské náměstí 11 01 Jihlava	ING.ARCH.PETR HOLUB	Ing. Jakub Fraj	Jiří Navrátil	17-23-PS	25
	AKCE GYMNÁZIUM JIHLAVA-VESTAVBA UČEBEN V PŮDNÍM PROSTORU-PROJEKTOVÁ DOKUMENTACE			VÝPIS VÝROBKŮ ZÁMEČNICKÝCH	

Označení	Sborník Značka Detail			1.NP	∑
103				1	1

POKRAČOVÁNÍ

POHLEDY

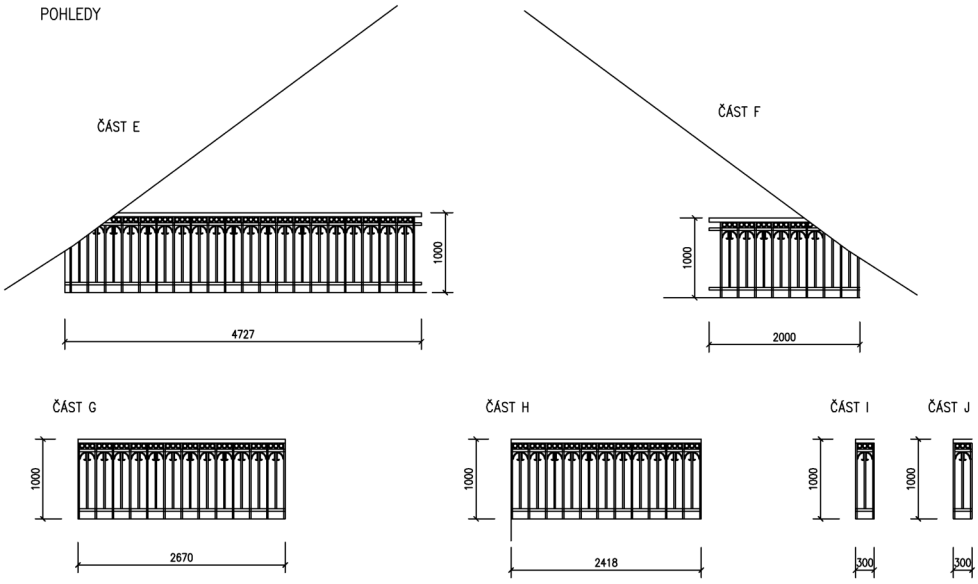

PROJEKTANT	AUTORIZOVANÝ ARCHITEKT	VEDOUCÍ PROJEKTANT	VYPRACOVAL	ZAKÁZKOVÉ ČÍSLO	LIST
ARTPROJEKT A/A spol. s r. o. Minoritské náměstí 11 Cz Jihlava	ING.ARCH.PETR HOLUB	Ing. Jakub Fraj	Jiří Navrátil	17-23-PS	26
	AKCE GYMNÁZIUM JIHLAVA-VESTAVBA UČEBEN V PŮDNÍM PROSTORU-PROJEKTOVÁ DOKUMENTACE			VÝPIS VÝROBKŮ ZÁMEČNICKÝCH	

Označení	Sborník Značka Detail			1.NP	Σ
104		NOVÉ ZÁBRADLÍ NA NOVÉM SCHODIŠTI. ZÁBRADLÍ KOVÁŘSKY ZPRACOVANÉ, BARVA ČERNÁ REPLIKA PŮVODNÍHO SCHODIŠTĚ VIZ OBRÁZEK HORNÍ MADLO DŘEVĚNÉ PŘED REALIZACÍ BUDE UPŘESNĚNO FORMOU VZORKŮ KOTVENÍ SHORA DO SCHODIŠŤOVÉHO RAMENE		1	1

ZÁBRADLÍ Z 3.NP DO 4.NP, PŮDORYS

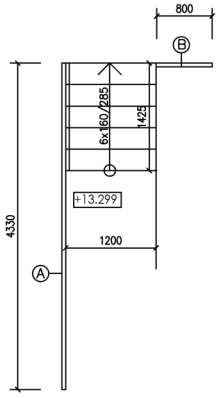

POHLEDY

ČÁST A

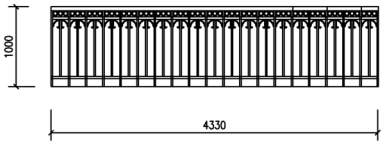

ČÁST B

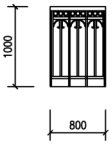

PROJEKTANT	AUTORIZOVANÝ ARCHITEKT	VEDOUCÍ PROJEKTANT	VYPRACOVAL	ZAKÁZKOVÉ ČÍSLO	LIST
ARTPROJEKT JIHLAVA spol. s r. o. Minoritské náměstí 11 586 01 Jihlava	ING.ARCH.PETR HOLUB	Ing. Jakub Fraj	Jiří Navrátil	17-23-PS	27
	AKCE GYMNÁZIUM JIHLAVA-VESTAVBA UČEBEN V PŮDNÍM PROSTORU-PROJEKTOVÁ DOKUMENTACE			VÝPIS VÝROBKŮ ZÁMEČNICKÝCH	

Označení na výkr.	Sborník Značka Detail			1.NP	Σ
105			MADLO PRO INTERIÉROVÉ SCHODIŠTĚ, VÝŠKA MADLA 900mm –PODKLADNÍ PROFIL JAKL OCELOVÝ 40x50x3 mm – KOTVENÍ PROVEDENO Z OCELOVÉ PÁSOVINY 40x10mm POVRCHOVÁ ÚPRAVA NÁTĚR V GRAFITOVÉ ČERNI VŠECHNY PRVKY BUDOU VZÁJEMNĚ SVAŘENY, MADLO BUDE TVOŘIT PRŮBĚŽNÝ PRVEK KOTVY BUDOU OSAZENY PO 1100mm MADLO: BUKOVÉ ⊡ 50x100mm PŘESAH ZÁBRADLÍ NA ZAČÁTKU A KONCI SCHODIŠTĚ MINIMÁLNĚ O 150mm Ⓐ PARAMETRY SCHODIŠTĚ: 9x157,81/314, DÉLKY CCA 3300 MM Ⓑ PARAMETRY SCHODIŠTĚ: 16x157,81/314, DÉLKY CCA 5700 MM	1	1

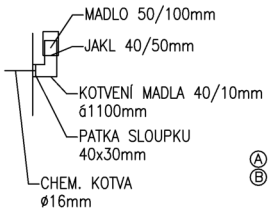

ZÁBRADLÍ Z 3.NP DO 4.NP, PŮDORYS

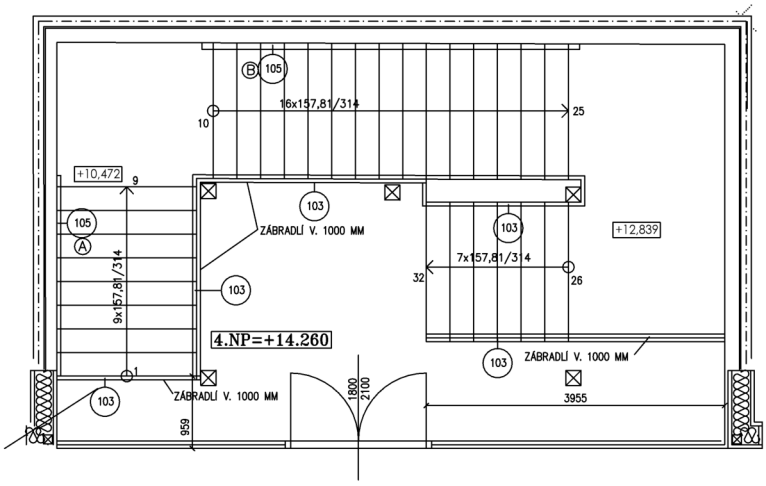

PROJEKTANT	AUTORIZOVANÝ ARCHITEKT	VEDOUCÍ PROJEKTANT	VYPRACOVAL	ZAKÁZKOVÉ ČÍSLO	LIST
ARTPROJEKT AA spol. s r. o. Minoritské náměstí 11 01 Jihlava	ING.ARCH.PETR HOLUB	Ing. Jakub Fraj	Jiří Navrátil	17-23-PS	28
	AKCE: GYMNÁZIUM JIHLAVA-VESTAVBA UČEBEN V PŮDNÍM PROSTORU-PROJEKTOVÁ DOKUMENTACE			VÝPIS VÝROBKŮ: ZÁMEČNICKÝCH	

Označení	Sborník Značka Detail			1.NP	Σ
106				1	1

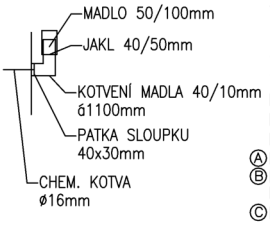

MADLO PRO INTERIÉROVÉ SCHODIŠTĚ, VÝŠKA MADLA 900mm
–PODKLADNÍ PROFIL JAKL OCELOVÝ 40x50x3 mm
– KOTVENÍ PROVEDENO Z OCELOVÉ PÁSOVINY 40x10mm
POVRCHOVÁ ÚPRAVA NÁTĚR V GRAFITOVÉ ČERNI
VŠECHNY PRVKY BUDOU VZÁJEMNĚ SVAŘENY, MADLO BUDE TVOŘIT PRŮBĚŽNÝ PRVEK
KOTVY BUDOU OSAZENY PO 1100mm
MADLO: BUKOVÉ ▭ 50x100mm
PŘESAH ZÁBRADLÍ NA ZAČÁTKU A KONCI SCHODIŠTĚ MINIMÁLNĚ O 150mm
Ⓐ PARAMETRY SCHODIŠTĚ: 14x170/300, DÉLKY CCA 5100 MM
Ⓑ PARAMETRY SCHODIŠTĚ: 6x160/285, DÉLKY CCA 2100 MM KOTVENÍ K NOVĚ NAVRHOVANÉMU ZÁBRADLÍ+KE ZDIVU
Ⓒ PARAMETRY SCHODIŠTĚ: 10x170/300, DÉLKY CCA 3700 MM

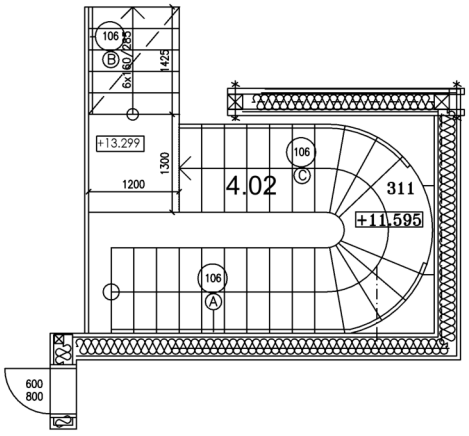

PŘED ZAHÁJENÍM VÝROBY PŘEMĚŘIT STAVEBNÍ OTVORY A KONSTRUKCE!! KONEČNÉ ÚPRAVY ODSOUHLASIT S INVESTOREM A PROJEKTANTEM!!

PROJEKTANT	AUTORIZOVANÝ ARCHITEKT	VEDOUCÍ PROJEKTANT	VYPRACOVAL	ZAKÁZKOVÉ ČÍSLO	LIST
ARTPROJEKT JIHLAVA spol. s r. o. Minoritské náměstí 11 586 01 Jihlava	ING.ARCH.PETR HOLUB	ING. JAKUB FRAJ	Jiří Navrátil	17-23-PS	29
	AKCE GYMNÁZIUM JIHLAVA-VESTAVBA UČEBEN V PŮDNÍM PROSTORU-PROJEKTOVÁ DOKUMENTACE			VÝPIS VÝROBKŮ ZÁMEČNICKÝCH	

OZNAČENÍ NA VÝKR.	SBORNÍK ZNAČKA DETAIL	SCHÉMA:	POPIS:	KROV	STŘECHA	∑
107	TYP (UPŘESNIT DETAILY)	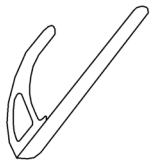	STŘEŠNÍ HÁK PLOCHÝ URČENÝ K MONTÁŽI NA ŠIKMÉ STŘECHY SE SKLÁDANOU KRYTINOU Z ŠABLON. ZATÍŽENÍ VŠEMI SMĚRY. CERTIFIKOVÁNO DLE EN 795 A EN 517. POPIS KONSTRUKCE: DŘEVĚNÝ NOSNÍK MIN. ROZMĚRU 60 x 120 mm HÁK BUDE NATŘEN V BARVĚ BŘIDLICE (NUTNO ODSOUHLASIT FORMOU VZORKŮ S INVESTOREM, PROJEKTANTEM A ZÁSTUPCI PAMÁTKOVÉ PÉČE)		5	5
108		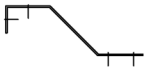	KOTVENÍ POZEDNICE PÁSOVINA 50/5, KOTVENÁ VRUTY SE ŠESTIHRANNOU HLAVOU ø 10, CELKOVÁ DÉLKA 650 MM	12		12
109			KOTVENÍ NOSNÉHO PRVKU KROKVÍ KE SLOUPKŮM SVORNÍKø16 MM, DÉLKY 450 MM+ TESAŘSKÉ PODLOŽKY A MATKY	27		27
110			KOTVENÍ KLEŠTIN KE KROKVÍM SVORNÍKø16 MM, DÉLKY 500 MM+ TESAŘSKÉ PODLOŽKY A MATKY	38		38
111			KOTVENÍ POZEDNICE KOTVA ø 12 MM, PO 1000 MM DÉLKA 400 MM, VLEPIT DO STÁVAJÍCÍHO ZDIVA, MIN 200 MM	20		20
112			STROPNÍ NOSNÍKY U č. 180 ~ 3060 –6 KS I č. 180 ~ 2680 –1 KS I č. 180 ~ 3700 – 1 KS	6 1 1		6 1 1
113			OCEL. SLOUPKY KROVU 120x80x4x2350 MM	2		2

PŘED ZAHÁJENÍM VÝROBY PŘEMĚŘIT STAVEBNÍ OTVORY A KONSTRUKCE!! KONEČNÉ ÚPRAVY ODSOUHLASIT S INVESTOREM A PROJEKTANTEM!!

PROJEKTANT	AUTORIZOVANÝ ARCHITEKT	VEDOUCÍ PROJEKTANT	VYPRACOVAL	ZAKÁZKOVÉ ČÍSLO	LIST
ARTPROJEKT JHLAA spol. s r. o. Minoritské náměstí 11 586 01 Jihlava	ING.ARCH.PETR HOLUB	ING. JAKUB FRAJ	JIŘÍ NAVRÁTIL	17-23-PS	30
	AKCE: PROJEKTOVÁ DOKUMENTACE			VÝPIS VÝROBKŮ: ZÁMEČNICKÝCH	

OZNAČENÍ NA VÝKR.	SBORNÍK ZNAČKA DETAIL	SCHÉMA:	POPIS:	1.PP	1.NP	Σ
114	ATYP (UPŘESNIT DETAILY)	VNĚJŠÍ OCELOVÉ ZÁBRADLÍ NA SCHODIŠTI POVRCHOVÁ ÚPRAVA NÁTĚR V GRAFITOVÉ ČERNI VŠECHNY PRVKY BUDOU VZÁJEMNĚ SVAŘENY		2	–	2
115		VNĚJŠÍ OCELOVÉ ZÁBRADLÍ NA SCHODIŠTI POVRCHOVÁ ÚPRAVA NÁTĚR V GRAFITOVÉ ČERNI VŠECHNY PRVKY BUDOU VZÁJEMNĚ SVAŘENY		–	4	4

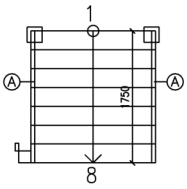

ČÁST A

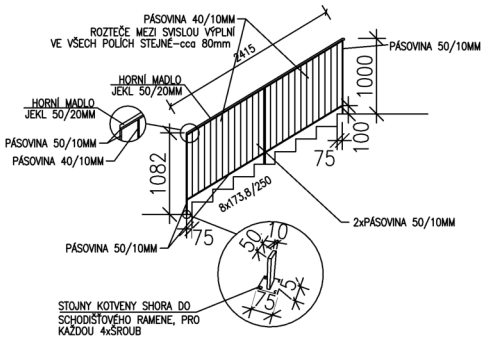

ČÁST A

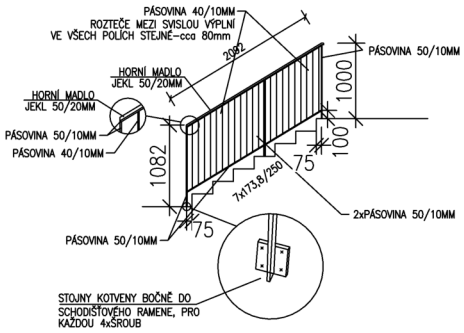

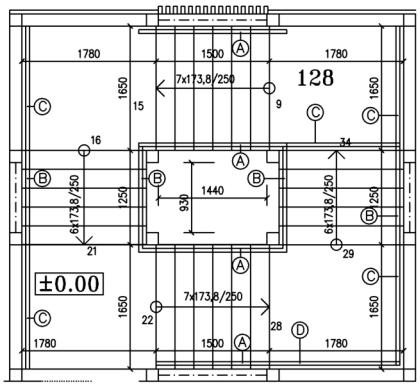

PŘED ZAHÁJENÍM VÝROBY PŘEMĚŘIT STAVEBNÍ OTVORY A KONSTRUKCE!! KONEČNÉ ÚPRAVY ODSOUHLASIT S INVESTOREM A PROJEKTANTEM!!

PROJEKTANT	AUTORIZOVANÝ ARCHITEKT	VEDOUCÍ PROJEKTANT	VYPRACOVAL	ZAKÁZKOVÉ ČÍSLO	LIST
ARTPROJEKT JHLAA spol. s r. o. Minoritské náměstí 11 586 01 Jihlava	ING.ARCH.PETR HOLUB	ING. JAKUB FRAJ	JIŘÍ NAVRÁTIL	17-23-PS	31
	AKCE: PROJEKTOVÁ DOKUMENTACE			VÝPIS VÝROBKŮ: ZÁMEČNICKÝCH	

OZNAČENÍ NA VÝKR.	SBORNÍK ZNAČKA DETAIL	SCHÉMA:	POPIS:	1.PP	1.NP	∑
115	ATYP (UPŘESNIT DETAILY)	POKRAČOVÁNÍ				
		ČÁST B		–	4	4
		ČÁST C		–	5	5
		D		–	1	1

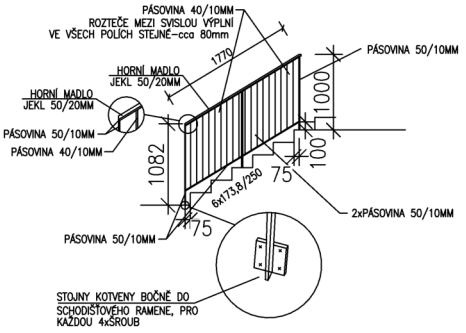

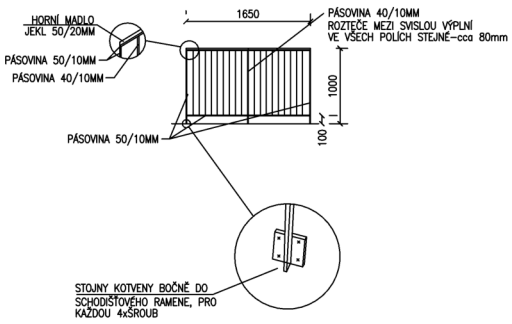

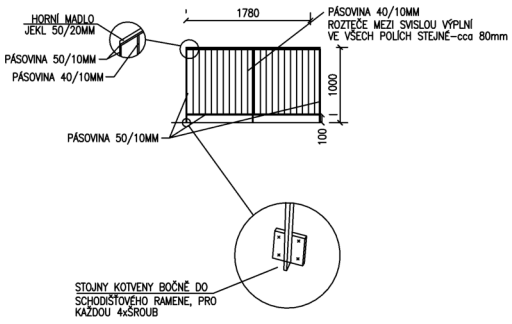

PŘED ZAHÁJENÍM VÝROBY PŘEMĚŘIT STAVEBNÍ OTVORY A KONSTRUKCE!! KONEČNÉ ÚPRAVY ODSOUHLASIT S INVESTOREM A PROJEKTANTEM!!

PROJEKTANT	AUTORIZOVANÝ ARCHITEKT	VEDOUCÍ PROJEKTANT	VYPRACOVAL	ZAKÁZKOVÉ ČÍSLO	LIST
ARTPROJEKT JHLAA spol. s r. o. Minoritské náměstí 11 586 01 Jihlava	ING.ARCH.PETR HOLUB	ING. JAKUB FRAJ	JIŘÍ NAVRÁTIL	17-23-PS	32
	AKCE: PROJEKTOVÁ DOKUMENTACE			VÝPIS VÝROBKŮ: ZÁMEČNICKÝCH	

OZNAČENÍ NA VÝKR.	SBORNÍK ZNAČKA DETAIL	SCHÉMA:	POPIS:	1.PP	1.NP	Σ
116			VNĚJŠÍ OCELOVÉ ZÁBRADLÍ NA SCHODIŠTI POVRCHOVÁ ÚPRAVA NÁTĚR V GRAFITOVÉ ČERNI VŠECHNY PRVKY BUDOU VZÁJEMNĚ SVAŘENY	–	2	2

ČÁST (A)

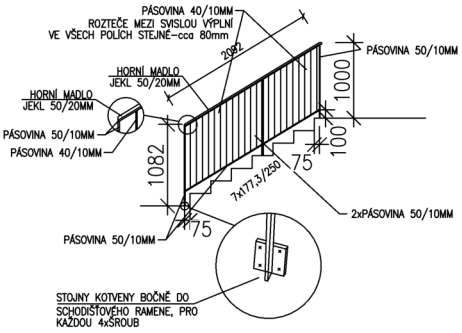

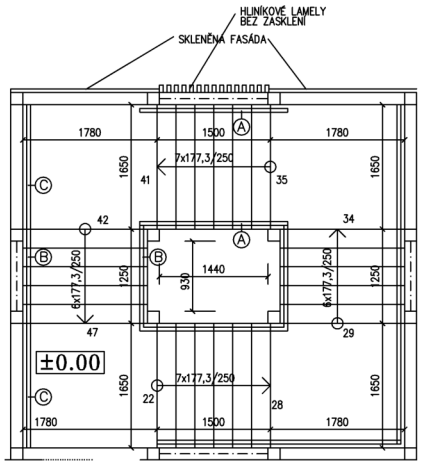

PŘED ZAHÁJENÍM VÝROBY PŘEMĚŘIT STAVEBNÍ OTVORY A KONSTRUKCE!! KONEČNÉ ÚPRAVY ODSOUHLASIT S INVESTOREM A PROJEKTANTEM!!

PROJEKTANT	AUTORIZOVANÝ ARCHITEKT	VEDOUCÍ PROJEKTANT	VYPRACOVAL	ZAKÁZKOVÉ ČÍSLO	LIST
ARTPROJEKT JHLAA spol. s r. o. Minoritské náměstí 11 586 01 Jihlava	ING.ARCH.PETR HOLUB	ING. JAKUB FRAJ	JIŘÍ NAVRÁTIL	17-23-PS	33
	AKCE: PROJEKTOVÁ DOKUMENTACE			VÝPIS VÝROBKŮ: ZÁMEČNICKÝCH	

OZNAČENÍ NA VÝKR.	SBORNÍK ZNAČKA DETAIL	SCHÉMA:	POPIS:	1.PP	1.NP	∑
116	ATYP (UPŘESNIT DETAILY)	POKRAČOVÁNÍ				
		ČÁST (B)		–	2	2
		ČÁST (C)		–	2	2

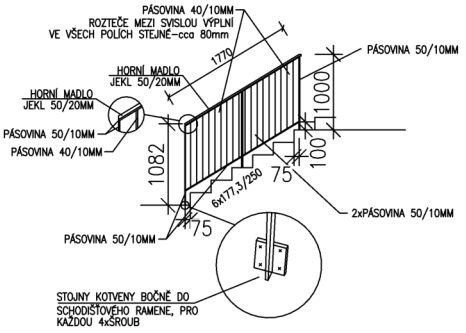

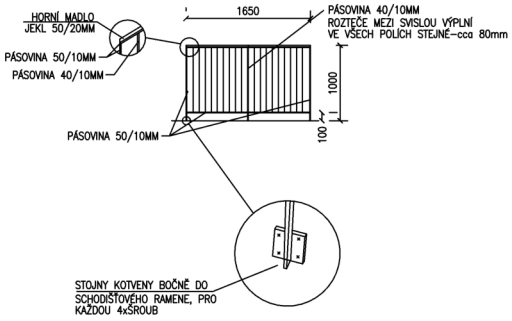

PŘED ZAHÁJENÍM VÝROBY PŘEMĚŘIT STAVEBNÍ OTVORY A KONSTRUKCE!! KONEČNÉ ÚPRAVY ODSOUHLASIT S INVESTOREM A PROJEKTANTEM!!

PROJEKTANT	AUTORIZOVANÝ ARCHITEKT	VEDOUCÍ PROJEKTANT	VYPRACOVAL	ZAKÁZKOVÉ ČÍSLO	LIST
ARTPROJEKT JHLAA spol. s r. o. Minoritské náměstí 11 586 01 Jihlava	ING.ARCH.PETR HOLUB	ING. JAKUB FRAJ	JIŘÍ NAVRÁTIL	17-23-PS	34
	AKCE: PROJEKTOVÁ DOKUMENTACE			VÝPIS VÝROBKŮ: ZÁMEČNICKÝCH	

OZNAČENÍ NA VÝKR.	SBORNÍK ZNAČKA DETAIL	SCHÉMA:	POPIS:	1.PP	1.NP	Σ
117			VNĚJŠÍ OCELOVÉ ZÁBRADLÍ NA SCHODIŠTI POVRCHOVÁ ÚPRAVA NÁTĚR V GRAFITOVÉ ČERNI VŠECHNY PRVKY BUDOU VZÁJEMNĚ SVAŘENY	–	4	4

ČÁST A

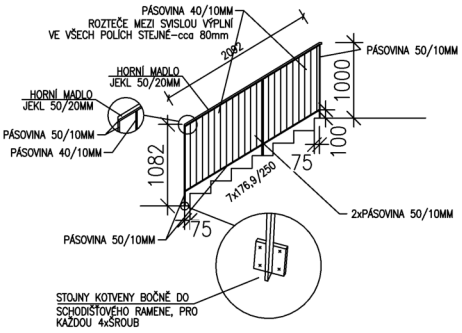

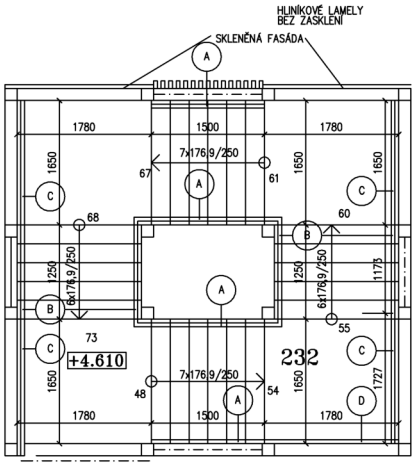

PŘED ZAHÁJENÍM VÝROBY PŘEMĚŘIT STAVEBNÍ OTVORY A KONSTRUKCE!! KONEČNÉ ÚPRAVY ODSOUHLASIT S INVESTOREM A PROJEKTANTEM!!

PROJEKTANT	AUTORIZOVANÝ ARCHITEKT	VEDOUCÍ PROJEKTANT	VYPRACOVAL	ZAKÁZKOVÉ ČÍSLO	LIST
ARTPROJEKT JHLAA spol. s r. o. Minoritské náměstí 11 586 01 Jihlava	ING.ARCH.PETR HOLUB	ING. JAKUB FRAJ	JIŘÍ NAVRÁTIL	17-23-PS	35
	AKCE: PROJEKTOVÁ DOKUMENTACE			VÝPIS VÝROBKŮ: ZÁMEČNICKÝCH	

OZNAČENÍ NA VÝKR.	SBORNÍK ZNAČKA DETAIL	SCHÉMA:	POPIS:	1.PP	1.NP	∑
117	ATYP (UPŘESNIT DETAILY)	POKRAČOVÁNÍ				
		ČÁST B		–	4	4
		ČÁST C		–	4	4
		D		–	1	1

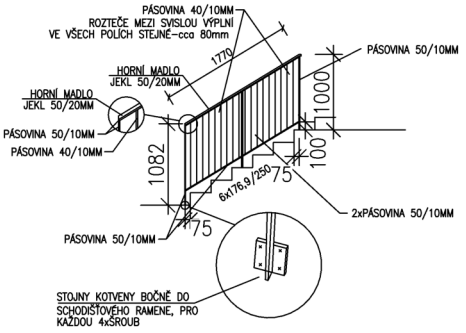

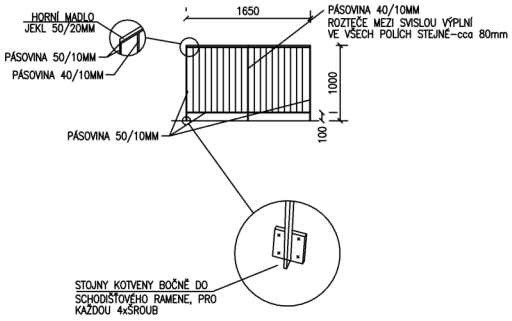

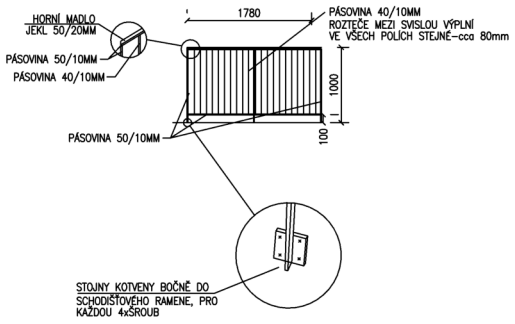

PŘED ZAHÁJENÍM VÝROBY PŘEMĚŘIT STAVEBNÍ OTVORY A KONSTRUKCE!! KONEČNÉ ÚPRAVY ODSOUHLASIT S INVESTOREM A PROJEKTANTEM!!

PROJEKTANT	AUTORIZOVANÝ ARCHITEKT	VEDOUCÍ PROJEKTANT	VYPRACOVAL	ZAKÁZKOVÉ ČÍSLO	LIST
ARTPROJEKT JHLAA spol. s r. o. Minoritské náměstí 11 586 01 Jihlava	ING.ARCH.PETR HOLUB	ING. JAKUB FRAJ	JIŘÍ NAVRÁTIL	17-23-PS	36
	AKCE: PROJEKTOVÁ DOKUMENTACE			VÝPIS VÝROBKŮ: ZÁMEČNICKÝCH	

OZNAČENÍ NA VÝKR.	SBORNÍK ZNAČKA DETAIL	SCHÉMA:	POPIS:	3.NP	Σ
118			VNĚJŠÍ OCELOVÉ ZÁBRADLÍ NA SCHODIŠTI POVRCHOVÁ ÚPRAVA NÁTĚR V GRAFITOVÉ ČERNI VŠECHNY PRVKY BUDOU VZÁJEMNĚ SVAŘENY	– 4	4

ČÁST (A)

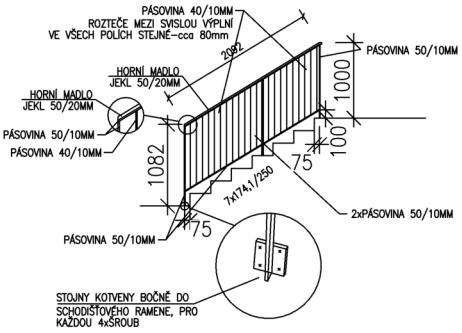

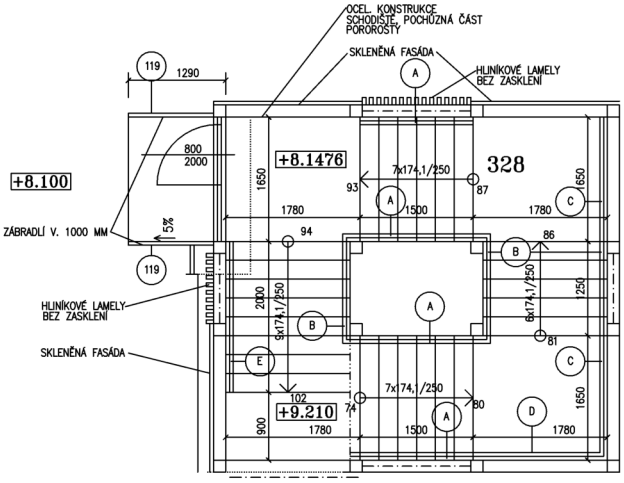

PŘED ZAHÁJENÍM VÝROBY PŘEMĚŘIT STAVEBNÍ OTVORY A KONSTRUKCE!! KONEČNÉ ÚPRAVY ODSOUHLASIT S INVESTOREM A PROJEKTANTEM!!

PROJEKTANT	AUTORIZOVANÝ ARCHITEKT	VEDOUCÍ PROJEKTANT	VYPRACOVAL	ZAKÁZKOVÉ ČÍSLO	LIST
ARTPROJEKT JHLAA spol. s r. o. Minoritské náměstí 11 586 01 Jihlava	ING.ARCH.PETR HOLUB	ING. JAKUB FRAJ	JIŘÍ NAVRÁTIL	17-23-PS	37
	AKCE: PROJEKTOVÁ DOKUMENTACE			VÝPIS VÝROBKŮ: ZÁMEČNICKÝCH	

OZNAČENÍ NA VÝKR.	SBORNÍK ZNAČKA DETAIL	SCHÉMA:	POPIS:	3.NP	∑
118	ATYP (UPŘESNIT DETAILY)	POKRAČOVÁNÍ			
		ČÁST B		4	4
		ČÁST C		2	2
		D		1	1
		ČÁST E		1	1

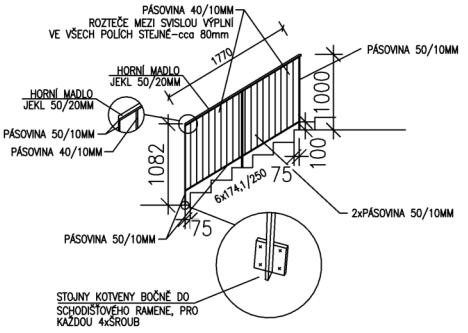

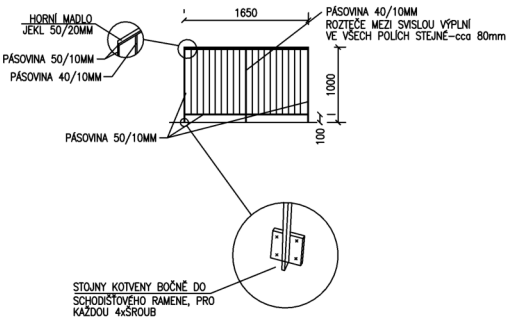

D

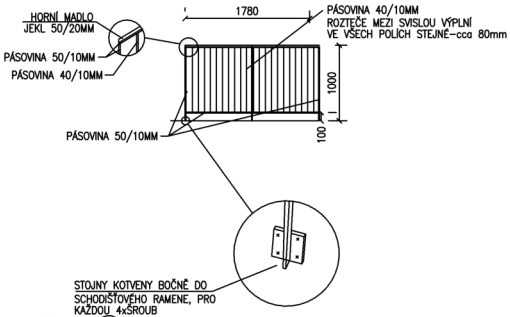

ČÁST E

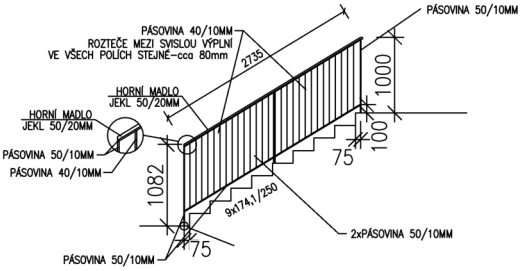

PŘED ZAHÁJENÍM VÝROBY PŘEMĚŘIT STAVEBNÍ OTVORY A KONSTRUKCE!! KONEČNÉ ÚPRAVY ODSOUHLASIT S INVESTOREM A PROJEKTANTEM!!

PROJEKTANT	AUTORIZOVANÝ ARCHITEKT	VEDOUCÍ PROJEKTANT	VYPRACOVAL	ZAKÁZKOVÉ ČÍSLO	LIST
ARTPROJEKT JHLAA spol. s r. o. Minoritské náměstí 11 586 01 Jihlava	ING.ARCH.PETR HOLUB	ING. JAKUB FRAJ	JIŘÍ NAVRÁTIL	17-23-PS	38
	AKCE: PROJEKTOVÁ DOKUMENTACE			VÝPIS VÝROBKŮ: ZÁMEČNICKÝCH	

OZNAČENÍ NA VÝKR.	SBORNÍK ZNAČKA DETAIL	SCHÉMA:	POPIS:	3.NP	4.NP	∑
119	ATYP (UPŘESNIT DETAILY)	VNĚJŠÍ OCELOVÉ ZÁBRADLÍ NA SCHODIŠTI POVRCHOVÁ ÚPRAVA NÁTĚR V GRAFITOVÉ ČERNI VŠECHNY PRVKY BUDOU VZÁJEMNĚ SVAŘENY 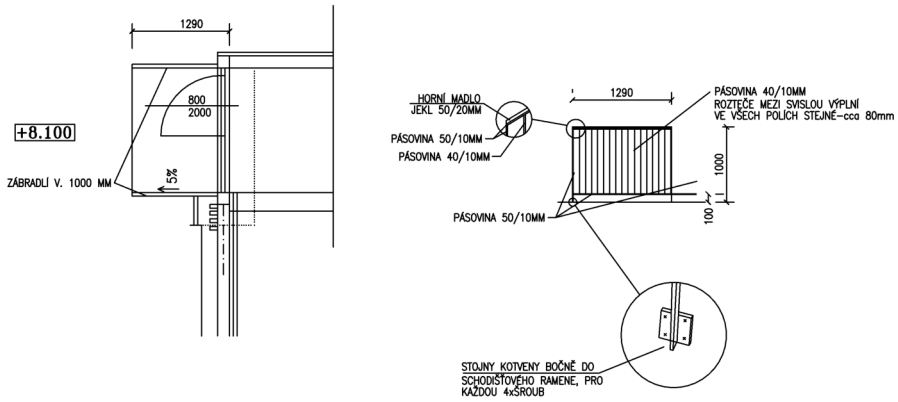		2	–	2
120		PŮDORYS POHLED 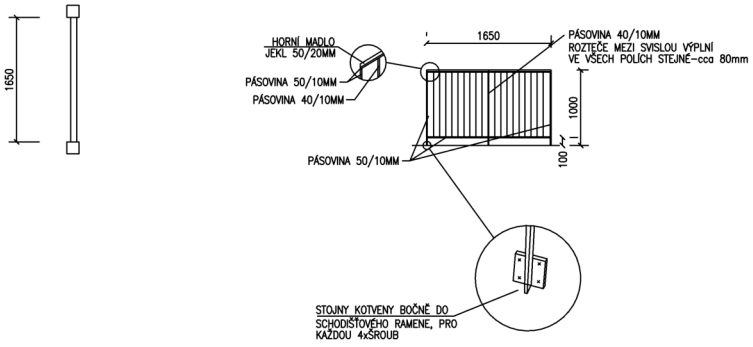		–	1	1
121		PŮDORYS POHLED 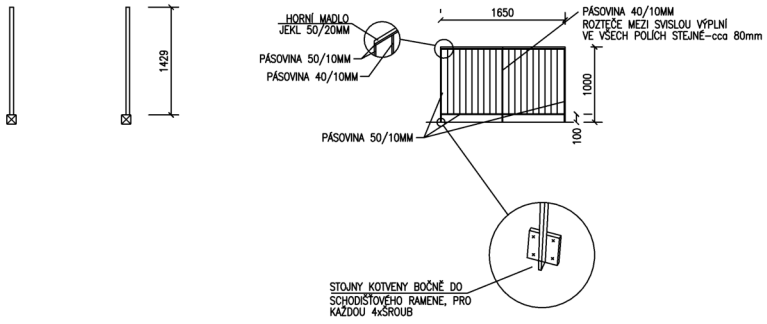		–	2	2

PROJEKTANT	AUTORIZOVANÝ ARCHITEKT	VEDOUCÍ PROJEKTANT	VYPRACOVAL	ZAKÁZKOVÉ ČÍSLO	LIST
ARTPROJEKT JIHLAA spol. s r. o. Minoritské náměstí 11 586 01 Jihlava	ING.ARCH.PETR HOLUB	Ing. Jakub Fraj	Jiří Navrátil	17-23-PS	39
	AKCE: GYMNÁZIUM JIHLAVA-VESTAVBA UČEBEN V PŮDNÍM PROSTORU-PROJEKTOVÁ DOKUMENTACE			VÝPIS VÝROBKŮ: KLEMPÍŘSKÝCH	

Označení na výkr.	Sborník Značka Detail	SCHÉMA:	POPIS:	4.NP	3.NP	2.NP	1.NP	1.PP	∑
150	TYP ČSN 733610	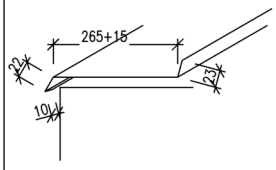	OPLECHOVÁNÍ VENKOVNÍHO PARAPETU Z HLINÍKOVÉHO PLECHU TL. 1.1 MM POVRCHOVÁ ÚPRAVA LAKOVÁNÍ PRÁŠKOVOU TECHNOLOGIÍ 2x. VČETNĚ HLINÍKOVÝCH KRYTEK U OSTĚNÍ VČETNĚ PŘÍSLUŠENSTVÍ (DRŽÁKY, ŠROUBY) POVRCH-BARVA : ŠEDÁ DÉLKY JEDNOTLIVÝCH ČÁSTÍ: ROZMĚRY ŠÍŘKA: VODOROVNÁ ČÁST DÉLKY 265+15MM, OKRAJE 10+22+23MM ROZVINUTÁ ŠÍŘKA OPLECHOVÁNÍ 335MM DÉLKA PARAPETU 1190MM (SVĚTLÁ ŠÍŘKA OKNA)	–	–	–	–	2	2
151	TYP ČSN 733610	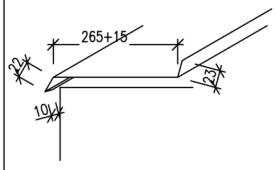	OPLECHOVÁNÍ VENKOVNÍHO PARAPETU Z HLINÍKOVÉHO PLECHU TL. 1.1 MM POVRCHOVÁ ÚPRAVA LAKOVÁNÍ PRÁŠKOVOU TECHNOLOGIÍ 2x. VČETNĚ HLINÍKOVÝCH KRYTEK U OSTĚNÍ VČETNĚ PŘÍSLUŠENSTVÍ (DRŽÁKY, ŠROUBY) POVRCH-BARVA : ŠEDÁ DÉLKY JEDNOTLIVÝCH ČÁSTÍ: ROZMĚRY ŠÍŘKA: VODOROVNÁ ČÁST DÉLKY 265+15MM, OKRAJE 10+22+23MM ROZVINUTÁ ŠÍŘKA OPLECHOVÁNÍ 335MM DÉLKA PARAPETU 1150MM (SVĚTLÁ ŠÍŘKA OKNA)	–	1	1	1	–	3
152	TYP ČSN 733610	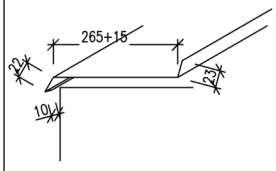	OPLECHOVÁNÍ VENKOVNÍHO PARAPETU Z HLINÍKOVÉHO PLECHU TL. 1.1 MM POVRCHOVÁ ÚPRAVA LAKOVÁNÍ PRÁŠKOVOU TECHNOLOGIÍ 2x. VČETNĚ HLINÍKOVÝCH KRYTEK U OSTĚNÍ VČETNĚ PŘÍSLUŠENSTVÍ (DRŽÁKY, ŠROUBY) POVRCH-BARVA : ŠEDÁ DÉLKY JEDNOTLIVÝCH ČÁSTÍ: ROZMĚRY ŠÍŘKA: VODOROVNÁ ČÁST DÉLKY 265+15MM, OKRAJE 10+22+23MM ROZVINUTÁ ŠÍŘKA OPLECHOVÁNÍ 335MM DÉLKA PARAPETU 5300MM (SVĚTLÁ ŠÍŘKA OKNA)	–	–	1	–	–	1
153	TYP ČSN 733610	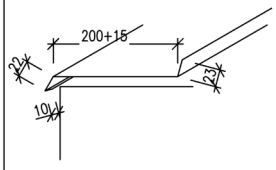	OPLECHOVÁNÍ VENKOVNÍHO PARAPETU Z HLINÍKOVÉHO PLECHU TL. 1.1 MM POVRCHOVÁ ÚPRAVA LAKOVÁNÍ PRÁŠKOVOU TECHNOLOGIÍ 2x. VČETNĚ HLINÍKOVÝCH KRYTEK U OSTĚNÍ VČETNĚ PŘÍSLUŠENSTVÍ (DRŽÁKY, ŠROUBY) POVRCH-BARVA : ŠEDÁ DÉLKY JEDNOTLIVÝCH ČÁSTÍ: ROZMĚRY ŠÍŘKA: VODOROVNÁ ČÁST DÉLKY 200+15MM, OKRAJE 10+22+23MM ROZVINUTÁ ŠÍŘKA OPLECHOVÁNÍ 270MM DÉLKA PARAPETU a-3302 MM (SVĚTLÁ ŠÍŘKA OKNA) b-2308 MM (SVĚTLÁ ŠÍŘKA OKNA) c-3600 MM (SVĚTLÁ ŠÍŘKA OKNA) d-3096 MM (SVĚTLÁ ŠÍŘKA OKNA) e-3700 MM (SVĚTLÁ ŠÍŘKA OKNA) f-3694 MM (SVĚTLÁ ŠÍŘKA OKNA) g-3979 MM (SVĚTLÁ ŠÍŘKA OKNA) h-3500 MM (SVĚTLÁ ŠÍŘKA OKNA)	1 1 1 1 2 1 1 1	– – – – – – – –	– – – – – – – –	– – – – – – – –	– – – – – – – –	1 1 1 1 2 1 1 1

PROJEKTANT	AUTORIZOVANÝ ARCHITEKT	VEDOUCÍ PROJEKTANT	VYPRACOVAL	ZAKÁZKOVÉ ČÍSLO	LIST
ARTPROJEKT JIHLAVA spol. s r. o. Masarykovo náměstí 11 586 01 Jihlava	ING.ARCH.PETR HOLUB	Ing. Jakub Fraj	Jiří Navrátil	17-23-PS	40

AKCE: GYMNÁZIUM JIHLAVA-VESTAVBA UČEBEN V PŮDNÍM PROSTORU-PROJEKTOVÁ DOKUMENTACE

VÝPIS VÝROBKŮ: KLEMPÍŘSKÝCH

Označení na výkr.	Sborník Značka Detail	SCHÉMA:	POPIS:	STŘECHA	3.NP	2.NP	1.NP	∑
154	TYP ČSN 733610	NÁSTŘEŠNÍ ŽLAB RŠ 670 MM	NÁSTŘEŠNÍ ŽLAB, POZINKOVANÉHO PLECHU MIN. TL. 0,6MM, POVRCH–BARVA : MATNÁ, TMAVĚ ŠEDÁ (NUTNO UPŘESNIT DLE VZORKŮ) ROZVINUTÁ ŠÍŘKA 670 MM DÉLKY: 7,8+6,35+3,4+7,5+3,7+4,5+10,5+4,5+15,1+4,2+4,7+13,2+15,4+28,9+25,5+25,8 CELKOVÁ DÉLKA: 182 BM PŘÍSLUŠENSTVÍ : – 14x ČELO ŽLABU – 9x SPODNÍ NAPOJENÍ NA KRUHOVÝ DEŠŤOVÝ SVOD – OSADIT TOPNÝ KABEL					182 BM
155	TYP ČSN 733610	ŽLAB RŠ 330MM	STŘEŠNÍ ŽLAB, PODOKAPNÍ, PŮLKULATÉHO PRŮŘEZU Z OCELOVÉHO POZINKOVANÉHO PLECHU MIN. TL. 0,6MM, POVRCH–BARVA : MATNÁ, TMAVĚ ŠEDÁ (NUTNO UPŘESNIT DLE VZORKŮ) ROZVINUTÁ ŠÍŘKA 330MM DÉLKY: 9,436+19,556+25,392 CELKOVÁ DÉLKA: 54,5 BM PŘÍSLUŠENSTVÍ : – 4x ČELO ŽLABU – 6x SPODNÍ NAPOJENÍ NA KRUHOVÝ DEŠŤOVÝ SVOD – ŽLABOVÉ HÁKY V BARVĚ JAKO ŽLABY PO CCA 1000MM UPŘESNIT DLE SKUTEČNÝCH ROZESTUPŮ KROKVÍ – OSADIT TOPNÝ KABEL					54,5 BM
156	TYP ČSN 733610	SVOD ø100MM	KRUHOVÝ DEŠŤOVÝ SVOD Z OCELOVÉHO ŽÁROVĚ POZINKOVANÉHO PLECHU MIN. TL. 0,6MM, POVRCH–BARVA : MATNÁ, TMAVĚ ŠEDÁ (NUTNO UPŘESNIT DLE VZORKŮ) PRŮŘEZ: ø 100MM DÉLKA : 500 MM PŘÍSLUŠENSTVÍ : OBJÍMKY SVODU ODSKOKY, KOLENA	4 KS				4 KS
157	TYP ČSN 733610	SVOD ø100MM	KRUHOVÝ DEŠŤOVÝ SVOD Z OCELOVÉHO ŽÁROVĚ POZINKOVANÉHO PLECHU MIN. TL. 0,6MM, POVRCH–BARVA : MATNÁ, TMAVĚ ŠEDÁ (NUTNO UPŘESNIT DLE VZORKŮ) PRŮŘEZ: ø 100MM DÉLKA : 1300 MM PŘÍSLUŠENSTVÍ : OBJÍMKY SVODU ODSKOKY, KOLENA	2 KS				2 KS
158	TYP ČSN 733610	PŮDORYS POHLED BOČNÍ 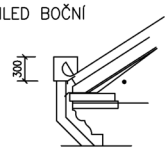	DEŠŤOVÝ SBĚRNÝ KOTLÍK NAPOJENÍ NOVÉHO NÁSTŘEŠNÍHO ŽLABU NA NOVÉ SVODY POZINKOVANÉHO PLECHU MIN. TL. 0,6MM, +OBOUSTRANNÁ POVRCHOVÁ ÚPRAVA, BARVA MĚĎ PRŮŘEZ: 350x300x300MM	11 KS				11 KS
159	TYP ČSN 733610	SVOD ø120MM	KRUHOVÝ DEŠŤOVÝ SVOD Z OCELOVÉHO ŽÁROVĚ POZINKOVANÉHO PLECHU MIN. TL. 0,6MM, +OBOUSTRANNÁ POVRCHOVÁ ÚPRAVA, BARVA MĚĎ PRŮŘEZ: ø 120MM DÉLKA :16800 MM PŘÍSLUŠENSTVÍ : OBJÍMKY SVODU ODSKOKY, KOLENA	10 KS				10 KS
160	TYP ČSN 733610	SVOD ø120MM	KRUHOVÝ DEŠŤOVÝ SVOD Z OCELOVÉHO ŽÁROVĚ POZINKOVANÉHO PLECHU MIN. TL. 0,6MM, +OBOUSTRANNÁ POVRCHOVÁ ÚPRAVA, BARVA MĚĎ PRŮŘEZ: ø 120MM DÉLKA : 6500 MM PŘÍSLUŠENSTVÍ : OBJÍMKY SVODU ODSKOKY, KOLENA	1 KS				1 KS

PROJEKTANT	AUTORIZOVANÝ ARCHITEKT	VEDOUCÍ PROJEKTANT	VYPRACOVAL	ZAKÁZKOVÉ ČÍSLO	LIST
ARTPROJEKT JIHLAVA spol. s r. o. Minoritské náměstí 11 586 01 Jihlava	ING.ARCH.PETR HOLUB	Ing. Jakub Fraj	Jiří Navrátil	17-23-PS	41
	AKCE: GYMNÁZIUM JIHLAVA-VESTAVBA UČEBEN V PŮDNÍM PROSTORU-PROJEKTOVÁ DOKUMENTACE			VÝPIS VÝROBKŮ: KLEMPÍŘSKÝCH	

Označení na výkr.	Sborník Značka Detail	SCHÉMA:	POPIS:	STŘECHA	3.NP	2.NP	1.NP	∑
161	TYP ČSN 733610	OKAPNÍ PLECH RŠ 500 MM 	OKAPNÍ PLECH POZINKOVANÉHO PLECHU MIN. TL. 0,6MM, POVRCH–BARVA : MATNÁ, TMAVĚ ŠEDÁ (NUTNO UPŘESNIT DLE VZORKŮ) ROZVINUTÁ ŠÍŘKA 500 MM DÉLKY: 7,8+6,35+3,4+7,5+3,7+4,5+10,5+4,5+15,1+4,2+4,7+13,2+15,4+28,9+25,5+25,8 CELKOVÁ DÉLKA: 182 BM					182 BM
162	TYP ČSN 733610	OKAPNÍ PLECH ŘÍMSY RŠ 390 MM 	OKAPNÍ PLECH POZINKOVANÉHO PLECHU MIN. TL. 0,6MM, +OBOUSTRANNÁ POVRCHOVÁ ÚPRAVA, BARVA MĚĎ ROZVINUTÁ ŠÍŘKA 390 MM DÉLKY: 7,8+6,35+3,4+7,5+3,7+4,5+10,5+4,5+15,1+4,2+4,7+13,2+15,4+28,9+25,5+25,8 CELKOVÁ DÉLKA: 182 BM					182 BM
163	TYP ČSN 733610	OPLECHOVÁNÍ NAPOJENÍ STŘECHY NA ZDIVO 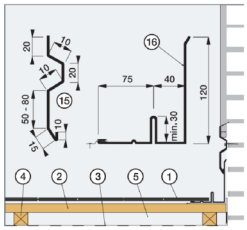	OPLECHOVÁNÍ NAPOJENÍ STŘECHY NA ZDIVO POZINKOVANÉHO PLECHU MIN. TL. 0,6MM, POVRCH–BARVA : MATNÁ, TMAVĚ ŠEDÁ (NUTNO UPŘESNIT DLE VZORKŮ) DÉLKY JEDNOTLIVÝCH ČÁSTÍ: ČÁST 15– ROZMĚRY ŠÍŘKA: 20+10+20+10+80+15+10 ROZVINUTÁ ŠÍŘKA OPLECHOVÁNÍ 165MM DÉLKA OPLECHOVÁNÍ 11000MM ČÁST 16– ROZMĚRY ŠÍŘKA: 10+75+30+30+40+120+10 ROZVINUTÁ ŠÍŘKA OPLECHOVÁNÍ 315 MM DÉLKA OPLECHOVÁNÍ 11000MM					2x11 BM
164	TYP ČSN 733610	OPLECHOVÁNÍ OKRAJE STŘECHY 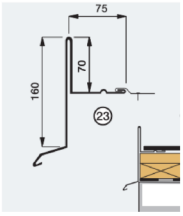	OPLECHOVÁNÍ OKRAJE PLECHOVÉ STŘECHY VÝTAHU POZINKOVANÉHO PLECHU MIN. TL. 0,6MM, POVRCH–BARVA : MATNÁ, TMAVĚ ŠEDÁ (NUTNO UPŘESNIT DLE VZORKŮ) ROZMĚRY ŠÍŘKA: 10+20+30+160+70+75+10 ROZVINUTÁ ŠÍŘKA OPLECHOVÁNÍ 375MM DÉLKA OPLECHOVÁNÍ 10200MM					10,2 BM
165	TYP ČSN 733610	OKAPNÍ PLECH	OKAPNÍ PLECH STŘECHY VÝTAHU POZINKOVANÉHO PLECHU MIN. TL. 0,6MM, POVRCH–BARVA : MATNÁ, TMAVĚ ŠEDÁ (NUTNO UPŘESNIT DLE VZORKŮ) ROZVINUTÁ ŠÍŘKA OPLECHOVÁNÍ 330MM DÉLKA OPLECHOVÁNÍ 2200MM					2,2 BM
166		NAPOJENÍ NA KRYTINU 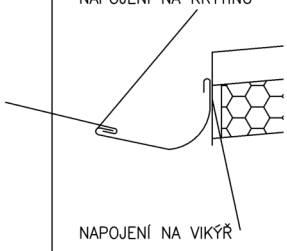 NAPOJENÍ NA VIKÝŘ	VENKOVNÍ OPLECHOVÁNÍ ÚŽLABÍ Z POZINKOVANÉHO PLECHU NAPOJENÍ PLECHOVÉ KRYTINY PROPOJOVACÍHO KRČKU VÝTAHU NA ŘÍMSU VIKÝŘE POVRCH–BARVA : MATNÁ, TMAVĚ ŠEDÁ (NUTNO UPŘESNIT DLE VZORKŮ) ROZMĚRY : ROZVINUTÁ ŠÍŘKA 40MM DÉLKA 2000 MM					2,2 BM

PROJEKTANT	AUTORIZOVANÝ ARCHITEKT	VEDOUCÍ PROJEKTANT	VYPRACOVAL	ZAKÁZKOVÉ ČÍSLO	LIST
ARTPROJEKT JIHLAVA spol. s r. o. Masarykovo náměstí 11 586 01 Jihlava	ING.ARCH.PETR HOLUB	Ing. Jakub Fraj	Jiří Navrátil	17-23-PS	42
	AKCE: GYMNÁZIUM JIHLAVA-VESTAVBA UČEBEN V PŮDNÍM PROSTORU-PROJEKTOVÁ DOKUMENTACE			VÝPIS VÝROBKŮ: KLEMPÍŘSKÝCH	

Označení na výkr.	Sborník Značka Detail	SCHÉMA:	POPIS:	STŘECHA	3.NP	2.NP	1.NP	∑
167	TYP ČSN 733610		OSAZENÍ SNĚHOVÝCH HÁKŮ DÉLKY 520 MM NA STŘECHU S CEMENTOVLÁKNITOU KRYTINOU–745 M2: 7450 KS					7450 KS
168	TYP ČSN 733610		OSAZENÍ TRUBKOVÝCH SNĚHOVÝCH ZÁBRAN NA PLECHOVOU KRYTINU VIKÝŘE, DÉLKA 53,2 M3					53,2 M
169	TYP ČSN 733610	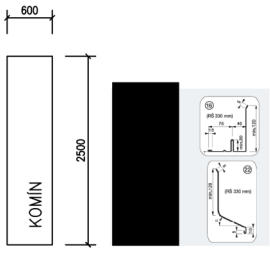	OPLECHOVÁNÍ KOMÍNU 600x2500 mm NAPOJENÍ NA NOVOU KRYTINU POZINKOVANÉHO PLECHU MIN. TL. 0,6MM, +OBOUSTRANNÁ POVRCHOVÁ ÚPRAVA, BARVA TMAVĚ ŠEDÁ (NUTNO UPŘESNIT DLE VZORKŮ) BOČNÍ PRVEK ROZVINUTÁ ŠÍŘKA 330 MM DÉLKY: 2,5+2,5 M CELKOVÁ DÉLKA: 5 BM SPODNÍ PRVEK ROZVINUTÁ ŠÍŘKA 330 MM DÉLKY:0,8+0,8 M CELKOVÁ DÉLKA: 1,6 BM					6,6 M
170	TYP ČSN 733610	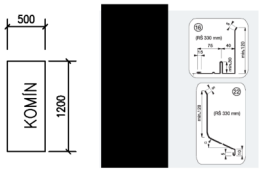	OPLECHOVÁNÍ KOMÍNU 500x1200 mm NAPOJENÍ NA NOVOU KRYTINU POZINKOVANÉHO PLECHU MIN. TL. 0,6MM, +OBOUSTRANNÁ POVRCHOVÁ ÚPRAVA, BARVA TMAVĚ ŠEDÁ (NUTNO UPŘESNIT DLE VZORKŮ) BOČNÍ PRVEK ROZVINUTÁ ŠÍŘKA 330 MM DÉLKY:0,7+0,7 M CELKOVÁ DÉLKA: 1,4 BM SPODNÍ PRVEK ROZVINUTÁ ŠÍŘKA 330 MM DÉLKY:1,2+1,2 M CELKOVÁ DÉLKA: 2,4 BM					3,8 M
171	TYP ČSN 733610	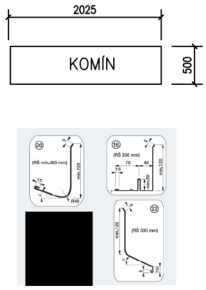	OPLECHOVÁNÍ KOMÍNU 500x2025 mm NAPOJENÍ NA NOVOU KRYTINU POZINKOVANÉHO PLECHU MIN. TL. 0,6MM, +OBOUSTRANNÁ POVRCHOVÁ ÚPRAVA, BARVA TMAVĚ ŠEDÁ (NUTNO UPŘESNIT DLE VZORKŮ) BOČNÍ PRVEK ROZVINUTÁ ŠÍŘKA 330 MM DÉLKY:2,025+2,025 M CELKOVÁ DÉLKA: 4,05 BM SPODNÍ PRVEK ROZVINUTÁ ŠÍŘKA 330 MM DÉLKY:0,7 M CELKOVÁ DÉLKA: 0,7 BM HORNÍ PRVEK ROZVINUTÁ ŠÍŘKA 400 MM DÉLKY:0,7 M CELKOVÁ DÉLKA: 0,7 BM					5,45 M
172	TYP ČSN 733610	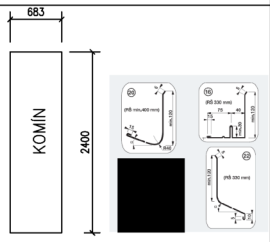	OPLECHOVÁNÍ KOMÍNU 683x2400 mm NAPOJENÍ NA NOVOU KRYTINU POZINKOVANÉHO PLECHU MIN. TL. 0,6MM, +OBOUSTRANNÁ POVRCHOVÁ ÚPRAVA, BARVA TMAVĚ ŠEDÁ (NUTNO UPŘESNIT DLE VZORKŮ) BOČNÍ PRVEK ROZVINUTÁ ŠÍŘKA 330 MM DÉLKY:2,4+2,4 M CELKOVÁ DÉLKA: 4,8 BM SPODNÍ PRVEK ROZVINUTÁ ŠÍŘKA 330 MM DÉLKY:0,883 M CELKOVÁ DÉLKA: 0,883 BM HORNÍ PRVEK ROZVINUTÁ ŠÍŘKA 400 MM DÉLKY:0,883 M CELKOVÁ DÉLKA: 0,883 BM					6,6 M

PROJEKTANT	AUTORIZOVANÝ ARCHITEKT	VEDOUCÍ PROJEKTANT	VYPRACOVAL	ZAKÁZKOVÉ ČÍSLO	LIST
ARTPROJEKT JIHLAVA spol. s r. o. Minoritské náměstí 11 586 01 Jihlava	ING.ARCH.PETR HOLUB	Ing. Jakub Fraj	Jiří Navrátil	17-23-PS	43
	AKCE: GYMNÁZIUM JIHLAVA-VESTAVBA UČEBEN V PŮDNÍM PROSTORU-PROJEKTOVÁ DOKUMENTACE			VÝPIS VÝROBKŮ: KLEMPÍŘSKÝCH	

Označení na výkr.	Sborník Značka Detail	SCHÉMA:	POPIS:	STŘECHA	3.NP	2.NP	1.NP	∑
173	TYP ČSN 733610	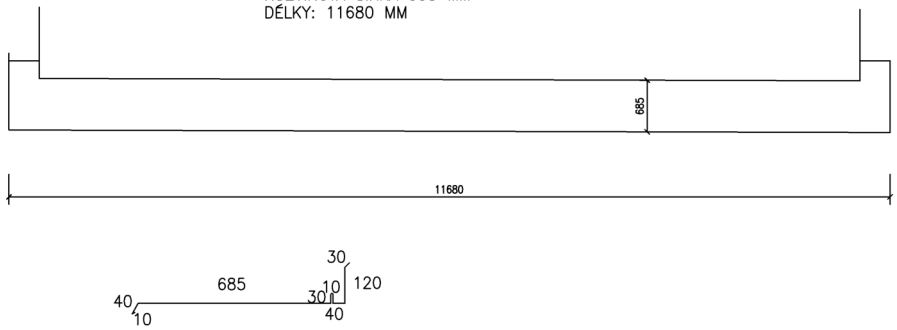	OPLECHOVÁNÍ ŘÍMSY 11680x685 MM NAPOJENÍ NA ŠTÍTOVÉ ZDIVO Z POZINKOVANÉHO PLECHU MIN. TL. 0,6MM, +OBOUSTRANNÁ POVRCHOVÁ ÚPRAVA, BARVA MĚĎ ROZVINUTÁ ŠÍŘKA 995 MM DÉLKY: 11680 MM					1 KS
174	TYP ČSN 733610		STOUPACÍ PLOŠINY, PŘÍSTUP KE KOMÍNU SYSTÉMOVÁ, 250x600 mm POVRCHOVÁ ÚPRAVA ČERNÁ					11 KS
175	TYP ČSN 733610	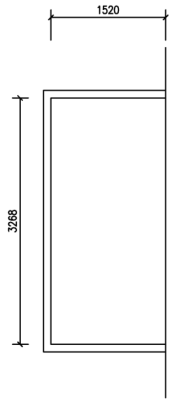 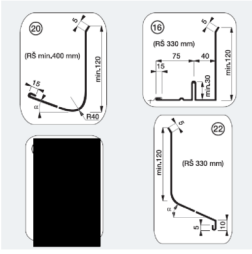	OPLECHOVÁNÍ KOMÍNU 683x2400 mm NAPOJENÍ NA NOVOU KRYTINU POZINKOVANÉHO PLECHU MIN. TL. 0,6MM, +OBOUSTRANNÁ POVRCHOVÁ ÚPRAVA, BARVA TMAVĚ ŠEDÁ (NUTNO UPŘESNIT DLE VZORKŮ) BOČNÍ PRVEK ROZVINUTÁ ŠÍŘKA 330 MM DÉLKY:3,27+3,27 M CELKOVÁ DÉLKA: 6,54 BM SPODNÍ PRVEK ROZVINUTÁ ŠÍŘKA 330 MM DÉLKY:1,52 M CELKOVÁ DÉLKA: 1,52 BM HORNÍ PRVEK ROZVINUTÁ ŠÍŘKA 400 MM DÉLKY:1,52 M CELKOVÁ DÉLKA: 1,52 BM					9,58 M

PROJEKTANT	AUTORIZOVANÝ ARCHITEKT	VEDOUCÍ PROJEKTANT	VYPRACOVAL	ZAKÁZKOVÉ ČÍSLO	LIST
ARTPROJEKT JIHLAVA spol. s r. o. Masarykovo náměstí 11 586 01 Jihlava	ING.ARCH.PETR HOLUB	Ing. Jakub Fraj	Jiří Navrátil	17-23-PS	44
	AKCE: GYMNÁZIUM JIHLAVA-VESTAVBA UČEBEN V PŮDNÍM PROSTORU-PROJEKTOVÁ DOKUMENTACE			VÝPIS VÝROBKŮ: KLEMPÍŘSKÝCH	

Označení na výkr.	Sborník Značka Detail	SCHÉMA:	POPIS:	STŘECHA	3.NP	2.NP	1.NP	∑
176	TYP ČSN 733610	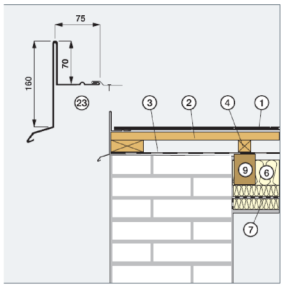	OPLECHOVÁNÍ OKRAJE STŘECHY CELKOVÁ DÉLKA 14,1 M POZINKOVANÉHO PLECHU MIN. TL. 0,6MM, +OBOUSTRANNÁ POVRCHOVÁ ÚPRAVA, BARVA TMAVĚ ŠEDÁ (NUTNO UPŘESNIT DLE VZORKŮ) ROZVINUTÁ ŠÍŘKA 435 MM DÉLKA: 14,1 M					14,1 M
177		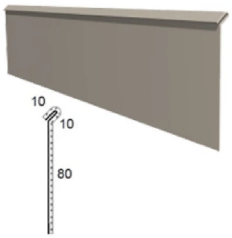	STĚNOVÁ LIŠTA, PLECH VIPLANYL Z POPLASTOVANÉHO PLECHU, BARVA ŠEDÁ ROZVINUTÁ ŠÍŘKA 100 MM DÉLKA: 12,3 M					12,3 M
178	OKAPNÍ A KRYCÍ PLECH ČELA ŘÍMSY RŠ 550 MM	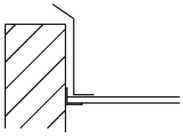	OKAPNÍ PLECH POZINKOVANÉHO PLECHU MIN. TL. 0,6MM, POVRCH–BARVA : MATNÁ, TMAVĚ ŠEDÁ (NUTNO UPŘESNIT DLE VZORKŮ) ROZVINUTÁ ŠÍŘKA 550 MM DÉLKY:3,41+5,2 CELKOVÁ DÉLKA: 8,61 BM					8,28 M
179	TYP ČSN 733610	ŽLAB RŠ 380 MM 	PODTŘEŠNÍ HRANATÝ ŽLAB 125 MM POZINKOVANÉHO PLECHU MIN. TL. 0,6MM, POVRCH–BARVA : MATNÁ, TMAVĚ ŠEDÁ (NUTNO UPŘESNIT DLE VZORKŮ) ROZVINUTÁ ŠÍŘKA 380 MM DÉLKY: 6+5+1,8 CELKOVÁ DÉLKA: 12,8 BM PŘÍSLUŠENSTVÍ : – 6x ČELO ŽLABU – 3x SPODNÍ NAPOJENÍ NA ČTVERCOVÝ DEŠŤOVÝ SVOD					12,8 BM
180	TYP ČSN 733610	ČTVERCOVÝ SVOD 80x80 MM 	ČTVERCOVÝ DEŠŤOVÝ SVOD Z OCELOVÉHO ŽÁROVĚ POZINKOVANÉHO PLECHU MIN. TL. 0,6MM, POVRCH–BARVA : MATNÁ, TMAVĚ ŠEDÁ (NUTNO UPŘESNIT DLE VZORKŮ) PRŮŘEZ: 80x80 MM DÉLKA : 1+1+17,7 M CELKOVÁ DÉLKA : 19,7 M PŘÍSLUŠENSTVÍ : OBJÍMKY SVODU ODSKOKY, KOLENA					19,7 BM
181	TYP ČSN 733610		HLAVICE ODVĚTRÁNÍ KANALIZACE V SYSTÉMU KRYTINY	12				12
182	TYP ČSN 733610		OPLECHOVÁNÍ ÚŽLABÍ POZINKOVANÉHO PLECHU MIN. TL. 0,6MM, POVRCH–BARVA : MATNÁ, TMAVĚ ŠEDÁ (NUTNO UPŘESNIT DLE VZORKŮ) CELKOVÁ DÉLKA: 66 BM					66 BM

PŘED ZAHÁJENÍM VÝROBY PŘEMĚŘIT STAVEBNÍ OTVORY A KONSTRUKCE!! KONEČNÉ ÚPRAVY ODSOUHLASIT S INVESTOREM A PROJEKTANTEM!!

PROJEKTANT	AUTORIZOVANÝ ARCHITEKT	VEDOUCÍ PROJEKTANT	VYPRACOVAL	ZAKÁZKOVÉ ČÍSLO	LIST
ARTPROJEKT JIHLAVA spol. s r. o. Minoritské náměstí 11 586 01 Jihlava	ING.ARCH.PETR HOLUB	Ing. Jakub Fraj	Jiří Navrátil	17-23-PS	45
	AKCE: GYMNÁZIUM JIHLAVA-VESTAVBA UČEBEN V PŮDNÍM PROSTORU-PROJEKTOVÁ DOKUMENTACE			VÝPIS VÝROBKŮ: OSTATNÍCH	

OZNAČENÍ NA VÝKR.	SBORNÍK ZNAČKA DETAIL	SCHÉMA:	POPIS:	1.PP	2.NP	TĚLOCVIČNA HORNÍ ÚROVEŇ	STŘECHA	Σ
200	VYBAVENÍ BEZBARIÉROVÉHO WC TYP	MADLA NA WC 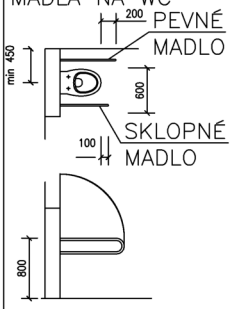 	MADLA U KLOZETOVÉ MÍSY NA WC PRO OSOBY SE SNÍŽENOU SCHOPNOSTÍ POHYBU UMÍSTĚNÍ MADEL :PŮDORYSNĚ MEZI SEBOU 600MM VÝŠKOVĚ HORNÍ HRANA MADEL 800MM NAD PODLAHOU –MADLO NA STRANĚ PŘÍSTUPU SKLOPNÉ, MUSÍ PŘESAHOVAT MÍSU O 100MM –MADLO NA DRUHÉ STRANĚ (U ZDI) PEVNÉ, MUSÍ PŘESAHOVAT MÍSU O 200MM –MATERIÁL : NEREZ –VE ZDIVU NUTNO PROVÉST OCELOVOU KCI NA UCHYCENÍ PROVEDENÍ DLE VYHLÁŠKY 398/2009 O OBECNÝCH TECHNICKÝCH POŽADAVCÍCH ZABEZPEČUJÍCÍCH BEZBARIÉROVÉ UŽÍVÁNÍ STAVEB	1	–	–	–	1
	TYP	SVISLÉ MADLO VEDLE UMYVADLA 	SVISLÉ MADLO VEDLE UMYVADLA V KOUPELNĚ PRO OSOBY S OMEZENOU SCHOPNOSTÍ POHYBU DÉLKY NEJMÉNĚ 500MM MATERIÁL : NEREZ PROVEDENÍ DLE VYHLÁŠKY 398/2009 O OBECNÝCH TECHNICKÝCH POŽADAVCÍCH ZABEZPEČUJÍCÍCH BEZBARIÉROVÉ UŽÍVÁNÍ STAVEB					
	ATYP	ZRCADLO 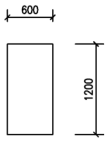 	ZRCADLO NAD UMYVADLEM BEZ VLASTNÍHO RÁMU ROZMĚR: 600x1200MM, SPODNÍ HRANA 900MM NAD PODLAHOU, NALEPENO NA ZEĎ V MÍSTĚ VYNECHANÉ KERAMICKÉ DLAŽBY POMOCÍ SILIKONOVÝCH TMELŮ OBKLAD BUDE OLEMOVÁN NEREZOVÝMI LIŠTAMI PRO OBKLAD, HORNÍ HRANA UMYVADLA VE VÝŠCE 800MM PROVEDENÍ DLE VYHLÁŠKY 398/2009 O OBECNÝCH TECHNICKÝCH POŽADAVCÍCH ZABEZPEČUJÍCÍCH BEZBARIÉROVÉ UŽÍVÁNÍ STAVEB					

PŘED ZAHÁJENÍM VÝROBY PŘEMĚŘIT STAVEBNÍ OTVORY A KONSTRUKCE!! KONEČNÉ ÚPRAVY ODSOUHLASIT S INVESTOREM A PROJEKTANTEM!!

PROJEKTANT	AUTORIZOVANÝ ARCHITEKT	VEDOUCÍ PROJEKTANT	VYPRACOVAL	ZAKÁZKOVÉ ČÍSLO	LIST
ARTPROJEKT JIHLAVA spol. s r. o. Masarykovo náměstí 11 586 01 Jihlava	ING.ARCH.PETR HOLUB	Ing. Jakub Fraj	Jiří Navrátil	17-23-PS	46
	AKCE: GYMNÁZIUM JIHLAVA-VESTAVBA UČEBEN V PŮDNÍM PROSTORU-PROJEKTOVÁ DOKUMENTACE			VÝPIS VÝROBKŮ: OSTATNÍCH	

OZNAČENÍ NA VÝKR.	STŘECHA	3.NP	2.NP	1.NP	Σ
201	1				1

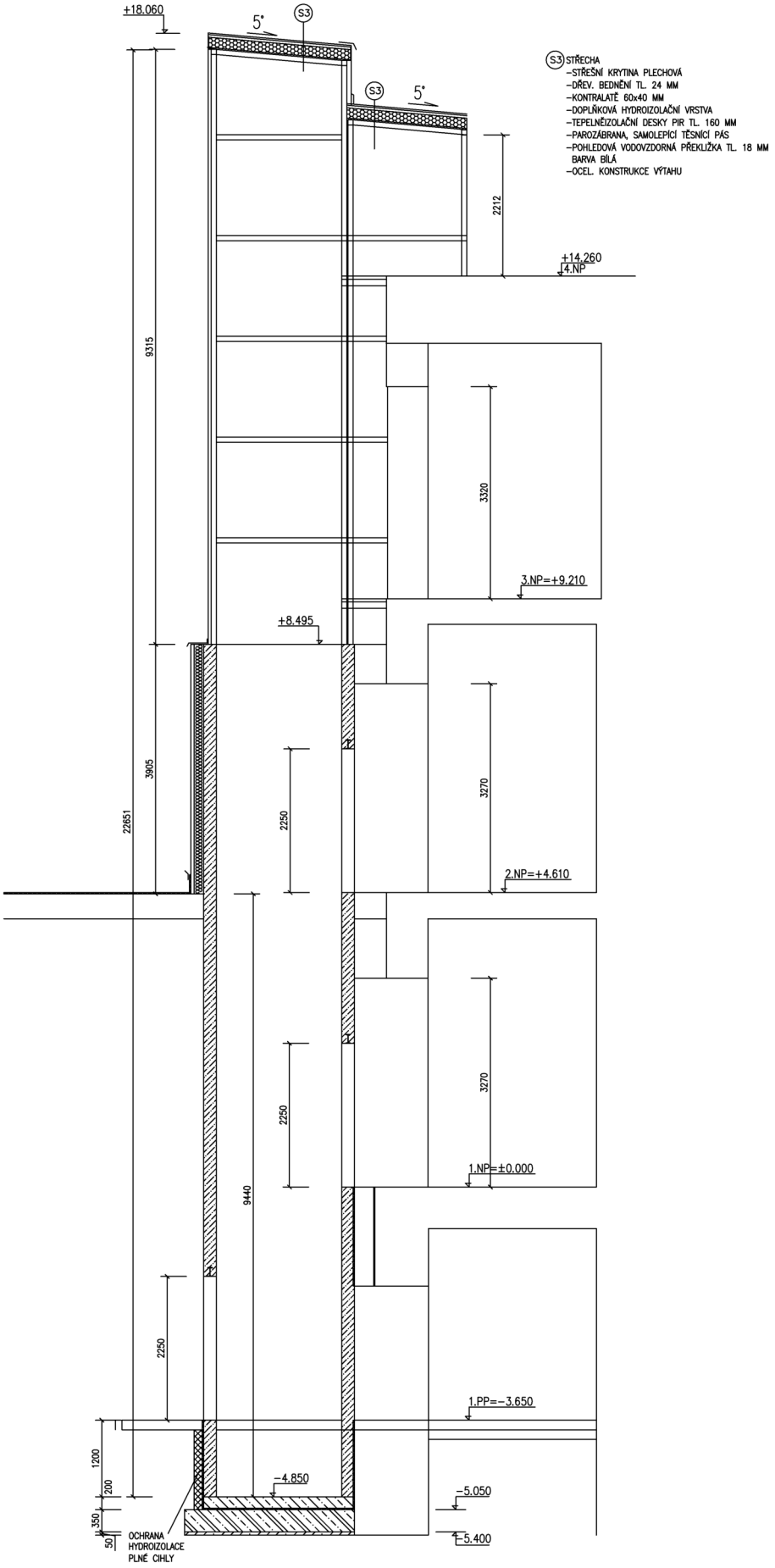

PŘED ZAHÁJENÍM VÝROBY PŘEMĚŘIT STAVEBNÍ OTVORY A KONSTRUKCE!! KONEČNÉ ÚPRAVY ODSOUHLASIT S INVESTOREM A PROJEKTANTEM!!

OZNAČENÍ NA VÝKR.	POPIS:	STŘECHA	3.NP	2.NP	1.NP	Σ
201	Vnější výtah, průchozí, od 1.PP po 2.NP vnitřní, od 2.NP přisazený k fasádě Úroveň −4.850 až +8.495 osazen do šachty ze ztraceného bednění Úroveň +8.495 až +18.060 osazen do šachty tvořené ocelovou konstrukcí, opláštěnou sklem ditherm Třída výtahu dle ČSN ISO 4190−1,2,3: , Třída I.− výtah určený pro dopravu osob Nosnost 630 kg (8 osob) Rychlost 1m/s Evakuační: NE Bezbariérový přístup: ano Zdvih Cca 17,910 m Počet stanic/nástupišť 5/5 Označení stanic 01, 1, 2, 3, 4 KABINA: Kabina š. x h. x v. 1100 x 1400 x 2130 mm Provedení kabiny: Průchozí PODLAHA − KER. DLAŽBA STĚNY − NEREZ BRUS + ZRCADLO, VODOROVNÉ OCHRANNÉ LIŠTY PROTI ODŘENÍ OD INV.VOZÍKU, OKOPOVÉ PLECHY−NEREZ BRUS STROP − POHLED−BODOVÉ OSVĚTLENÍ LED VÝBAVA − V SOULADU S VYHL. 398/09 Sb. V PLATNÉM ZNĚNÍ PANEL NEREZ V CELÉ VÝŠCE KABINY, PROSKLENÝ PANEL STEJNĚ ŠIROKÝ VEDLE ŘÍDÍCÍHO PANELU S MOŽNOSTÍ INSTALACE POPISU PATER POD SKLO, TELEFON GSM (SIM DODÁ ZHOTOVITEL V PŘÍPADĚ SERVISU JEHO FIRMOU), NOUZOVÉ OSVĚTLENÍ, OVLADAČ V KABINĚ NEREZ ANTIVANDAL, VÁŽENÍ, DIGITÁLNÍ UKAZATEL POLOHY KABINY, AKUSTICKÝ HLÁSIČ PATER, PROSVĚTLENÉ OVLADAČE STANIC S BRAILOVÝM PÍSMEM A VYSTOUPLÉ TLAČÍTKO VÝCHOZÍ STANICE, TLAČÍTKO RYCHLÉHO OTEVŘENÍ DVEŘÍ, ČIPOVÁ ČTEČKA .Kabinové dveře + provedení: Dvoudílné teleskopické 900x2100 mm, nerez. Celoplošná infrazávora Šachetní dveře + provedení: Dvoudílné teleskopické 900x2100 mm, nerez, PO EW30 DP2 Ovl. kombinace stanice: Prosvětlený ovladač, směr jízdy a poloha výtahu OVL. KOMBINACE STANICE − PŘIVOLAVAČ−S UKAZATELEM SMĚRU JÍZDY A POLOHY OVL. KOMBINACE VÝCHOZÍ STANICE − PŘIVOLAVAČ−S UKAZATELEM SMĚRU JÍZDY A POLOHY Řízení: Jednoduché mikropropcesorové OVLÁDÁNÍ STANIC VOLITELNÁ POUZE PO AKTIVACÍ KLÍČEM (POUZE PERSONÁL A VYBRANÉ OSOBY) ZÁMEK PRO AKTIVACI V SYSTÉMU GENERÁLNÍHO KLÍČE CELÉ BUDOVY Rozvaděč v horní stanici v blízkosti šachty Šachta: 1800 x 1960 mm čistý vnitřní rozměr šachty Opláštění šachty: Sklo Ditherm bez PO Provést napojení šachty ke krovům u střechy Hlava: Min 3200 mm Prohlubeň: 1200 mm Půdorys otvoru do prohlubně: 1800x1960 mm Prostředí: Šachta prostředí normální dle ČSN EN 332000−5−51,odst.2.TAB 51A (požadovaná teplota 5−40ºC) Díly šachty : BARVA ANTRACIT SOUČÁSTÍ DODÁVKY VÝTAHU: Projektová dokumentaci zohledňující stavební dispozice a technické parametry daného typu výtahu Konstrukce bude navržena na základě zpracovaného statického výpočtu Konstrukce kotvená na úrovni základu, v místě věnců nebo podlah Povrchová úprava nátěrem syntetickou ochrannou barvou v odstínu šedá OCELOVÁ KONSTRUKCE spřerušeným tepelným mostem OCELOVÁ KONSTRUKCE NÁTĚR BARVA ANTRACIT, SJEDNOCENÍ VZHLEDU S OCEL. ÚNIKOVÝM SCHODIŠTĚM Opláštění konstrukce sklem Ditherm bez PO Veškeré opláštění je bez požární odolnost OZNAČENÍ TABULKOU : NESLOUŽÍ K EVAKUACI OSOB PŘED REALIZACÍ NUTNO ZPRACOVAT DÍLENSKOU DOKUMENTACI		1			1

PŘED ZAHÁJENÍM VÝROBY PŘEMĚŘIT STAVEBNÍ OTVORY A KONSTRUKCE!! KONEČNÉ ÚPRAVY ODSOUHLASIT S INVESTOREM A PROJEKTANTEM!!

PROJEKTANT	AUTORIZOVANÝ ARCHITEKT	VEDOUCÍ PROJEKTANT	VYPRACOVAL	ZAKÁZKOVÉ ČÍSLO	LIST
ARTPROJEKT JIHLAVA spol. s r. o. Minoritské náměstí 11 586 01 Jihlava	ING.ARCH.PETR HOLUB	Ing. Jakub Fraj	Jiří Navrátil	17-23-PS	48
	AKCE: GYMNÁZIUM JIHLAVA-VESTAVBA UČEBEN V PŮDNÍM PROSTORU-PROJEKTOVÁ DOKUMENTACE			VÝPIS VÝROBKŮ: OSTATNÍCH	

OZNAČENÍ NA VÝKR.	SBORNÍK ZNAČKA DETAIL	SCHÉMA:	POPIS:	STŘECHA	3.NP	2.NP	1.NP	Σ
201			ŠACHTA BEDNÍCÍ TVÁRNICE, INERIÉR V. CCA 9,44 M ŠACHTA BEDNÍCÍ TVÁRNICE, EXTERIÉR V. CCA 3,905 M KZS IZOLANT MINERÁLNÍ VATA TL. 200 MM ŠACHTA OCEL. KONSTRUKCE JAKL JA.. V. CCA 9,315 M OPLÁŠTĚNÍ SKLO DITHERM					
202	TYP		FOTOLUMINISCENČNÍ ŠTÍTKY UMÍSTĚNÉ NA STĚNÁCH V CHRÁNĚNNÉ ÚNIKOVÉ TRASE DRUH ŠTÍTKŮ A PŘESNÉ UMÍSTĚNÍ NUTNO UPŘESNIT PŘI REALIZACI					20
203	TYP	PŘENOSNÝ HASISÍ PŘÍSTROJ	PŘENOSNÝMI HASICÍMI PŘÍSTROJ PRÁŠKOVÝ (CO2) S HASÍCÍ SCHOPNOSTÍ 55B POUZE DLE POŽADAVKU ČSN 73 0802 ROZMÍSTĚNÍ VIZ. POŽÁRNĚ BEZPEČNOSTNÍ ŘEŠENÍ					1
204	TYP	PŘENOSNÝ HASISÍ PŘÍSTROJ	PŘENOSNÝMI HASICÍMI PŘÍSTROJ PRÁŠKOVÝ (PG6) S HASÍCÍ SCHOPNOSTÍ 21A POUZE DLE POŽADAVKU ČSN 73 0802 ROZMÍSTĚNÍ VIZ. POŽÁRNĚ BEZPEČNOSTNÍ ŘEŠENÍ					5

PŘED ZAHÁJENÍM VÝROBY PŘEMĚŘIT STAVEBNÍ OTVORY A KONSTRUKCE!! KONEČNÉ ÚPRAVY ODSOUHLASIT S INVESTOREM A PROJEKTANTEM!!

PROJEKTANT	AUTORIZOVANÝ ARCHITEKT	VEDOUCÍ PROJEKTANT	VYPRACOVAL	ZAKÁZKOVÉ ČÍSLO	LIST
ARTPROJEKT JIHLAVA spol. s r. o. Minoritské náměstí 11 586 01 Jihlava	ING.ARCH.PETR HOLUB	Ing. Jakub Fraj	Jiří Navrátil	17-23-PS	49
	AKCE: GYMNÁZIUM JIHLAVA-VESTAVBA UČEBEN V PŮDNÍM PROSTORU-PROJEKTOVÁ DOKUMENTACE			VÝPIS VÝROBKŮ: OSTATNÍCH	

OZNAČENÍ NA VÝKR.	SBORNÍK ZNAČKA DETAIL	SCHÉMA:	POPIS:	4.NP	3.NP	2.NP	1.NP	∑
205	TYP	MULTIDOTYKOVÝ DISPLEJ, ÚHLOPŘÍČKA 86 PALCŮ		5				5

Display	
Screen sizes (diagonal)	55" | 65" | 75" | 86"
Backlight	LED
Aspect ratio	16:9
Maximum display resolution	4K UHD (3840 × 2160)
Refresh rate	60 Hz
Lifespan	≥ 50,000 hours
Brightness[1]	55": 300 cd/m² 65", 75", 86": 400 cd/m²
Display response time	≤ 8 ms
Viewing angle	178°
Glass	55": Full heat-tempered | Anti-glare 65", 75", 86": Full heat-tempered | Anti-glare | Bonded
Frame color	White
Convenience buttons	Power | Home | Volume | Input select | Screen shade | Freeze frame
Sensors	Proximity[2] | Ambient light | Infrared
Audio	55": 2 integrated 15 W speakers 65", 75", 86": 2 integrated 20 W speakers Integrated linear six-microphone array with support for onboard acoustic echo cancellation

NFC	Integrated RFID NFC reader/writer CCID (chip card interface device) when used with a native operating system driver for Windows®, Linux®, or Mac Supported protocols: ISO 14443A/B, ISO 15693, NFC Tag 1-4

Interactive experience	
Touch technology	HyPr Touch™ with Advanced IR
Touch features	Simultaneous tool differentiation Object Awareness™ Silktouch™
Typical touch response time	≤ 5 ms
Frame rate	≥ 200 Hz
Accuracy	1 mm
Minimum object size	2 mm
Multitouch capabilities	Up to 50 touch points (OS dependent)
Tools included	Pens (×2)
Tool holders	Magnetic | Frame-mounted

Software	
Included	iQ embedded Android™ OS SMART Notebook® SMART Product Drivers and SMART Ink® SMART Remote Management[3]
Optional	SMART Notebook Plus Lumio™

PŘED ZAHÁJENÍM VÝROBY PŘEMĚŘIT STAVEBNÍ OTVORY A KONSTRUKCE!! KONEČNÉ ÚPRAVY ODSOUHLASIT S INVESTOREM A PROJEKTANTEM!!

PROJEKTANT	AUTORIZOVANÝ ARCHITEKT	VEDOUCÍ PROJEKTANT	VYPRACOVAL	ZAKÁZKOVÉ ČÍSLO	LIST
ARTPROJEKT JIHLAVA spol. s r. o. Minoritské náměstí 11 586 01 Jihlava	ING.ARCH.PETR HOLUB	Ing. Jakub Fraj	Jiří Navrátil	17-23-PS	50
	AKCE: GYMNÁZIUM JIHLAVA-VESTAVBA UČEBEN V PŮDNÍM PROSTORU-PROJEKTOVÁ DOKUMENTACE			VÝPIS VÝROBKŮ: OSTATNÍCH	

OZNAČENÍ NA VÝKR.	SBORNÍK ZNAČKA DETAIL	SCHÉMA:	POPIS:	4.NP	3.NP	2.NP	1.NP	Σ
205	TYP	POKRAČOVÁNÍ						

iQ embedded Android OS	
Operating system	Android version 13.0 (Automatic update to Android version 15.0 scheduled for the second half of 2025.)
CPU	Octa-core
Memory	8 GB DDR4
OS architecture	64-bit
Storage	64 GB (up to 576 GB)
User interface	4K UHD (3840 × 2160)
Digital whiteboard	✓
Web browser	✓
Screen sharing	✓
Google Play™ Protect Certified[4]	✓
Google Play Store	✓
Other features	Personalized home screen and settings Input select Split screen Picture-in-picture (PIP) with touch pass-through Interactive widgets Templates, graphic organizers, and manipulatives File and app libraries
Ability to run third-party applications	✓
Cloud storage access	✓
NFC sign in to a SMART Account	✓
Device-based sign in to a SMART Account	✓
Languages supported	Basque | Catalan/Valencian | Chinese (simplified) | Chinese (traditional) | Czech | Danish | Dutch | English | Estonian | Finnish | French | Galician | German | Greek | Hungarian | Italian | Japanese | Korean | Latvian | Lithuanian | Norwegian | Polish | Portuguese | Romanian | Russian | Slovak | Slovenian | Spanish | Swedish | Ukrainian | Vietnamese | Welsh
Updates	Automatic over-the-air (OTA)

PC computing	
OPS support[5]	SMART PCM modules
PC module power supported OPS	85 W
Optional computing module	See › smarttech.com/accessories

Inputs	Front	Back
OPS PC accessory slot	–	1
microSD slot with security cover	–	1
HDMI® 2.1 4K @ 60Hz with HDCP 1.4, HDCP 2.3, ARC, and eARC support[6]	1	3
VGA video	–	1
Stereo 3.5 mm (variable)	–	1
RS-232 (DB-9 connector)	–	1
RJ45 (LAN IN)	–	1
USB Type-C 4K @ 60Hz Display Port 1.2, HDCP 2.3 and HDCP 1.3, USB 2.0 (UFP) for touch and digital audio, USB 3.2 Gen 1 (DFP) for peripherals; 27 W power delivery	1	–
USB Type-C, 4K @ 60Hz, Display Port 1.2, USB 2.0 (UFP) for touch and digital audio, USB 3.2 Gen 1 (DFP) for peripherals; 65W power delivery	–	1
USB 2.0 Type-A	–	1
USB 3.2 Gen 1 Type-A	2	2
USB 3.2 Gen 1 Type-B	1	3

Outputs	Front	Back
HDMI 2.1 4K @ 60Hz with HDCP 2.3 support	–	1
USB Type-C 4K @ 60Hz Display Port 1.4a, HDCP 2.3 and HDCP 1.3, USB 3.2 Gen 1 (DFP) for touch ingest and peripherals; 4.5 W power delivery	–	1
Stereo 3.5 mm (variable)	–	1
S/PDIF optical (fixed)	–	1
RJ45 (LAN OUT)	–	1

PŘED ZAHÁJENÍM VÝROBY PŘEMĚŘIT STAVEBNÍ OTVORY A KONSTRUKCE!! KONEČNÉ ÚPRAVY ODSOUHLASIT S INVESTOREM A PROJEKTANTEM!!

PROJEKTANT	AUTORIZOVANÝ ARCHITEKT	VEDOUCÍ PROJEKTANT	VYPRACOVAL	ZAKÁZKOVÉ ČÍSLO	LIST
ARTPROJEKT JIHLAVA spol. s r. o. Minoritské náměstí 11 586 01 Jihlava	ING.ARCH.PETR HOLUB	Ing. Jakub Fraj	Jiří Navrátil	17-23-PS	51
	AKCE: GYMNÁZIUM JIHLAVA-VESTAVBA UČEBEN V PŮDNÍM PROSTORU-PROJEKTOVÁ DOKUMENTACE			VÝPIS VÝROBKŮ: OSTATNÍCH	

OZNAČENÍ NA VÝKR.	SBORNÍK ZNAČKA DETAIL	SCHÉMA:	POPIS:	4.NP	3.NP	2.NP	1.NP	Σ
206	TYP	OCELOVÉ ÚNIKOVÉ SCHODIŠTĚ, OCEL. KONSTRUKCE VIZ PŘÍLOHA STATIKA,+VÝKR. Č. 207 B OPLÁŠTĚNÍ SKLEM SKLO VRSTVENÉ, KALENÉ ESG, VSG 8.8.2 KOTVENÉ PŘÍMO DO OCELOVÉ KONSTRUKCE PŘES DVOURAMENNÉ SPIDERY 90° PŘES PŘEDVRTANÉ OTVORY VE SKLE CELKEM PLOCHA SKLA 94 M2						

PŮDORYS

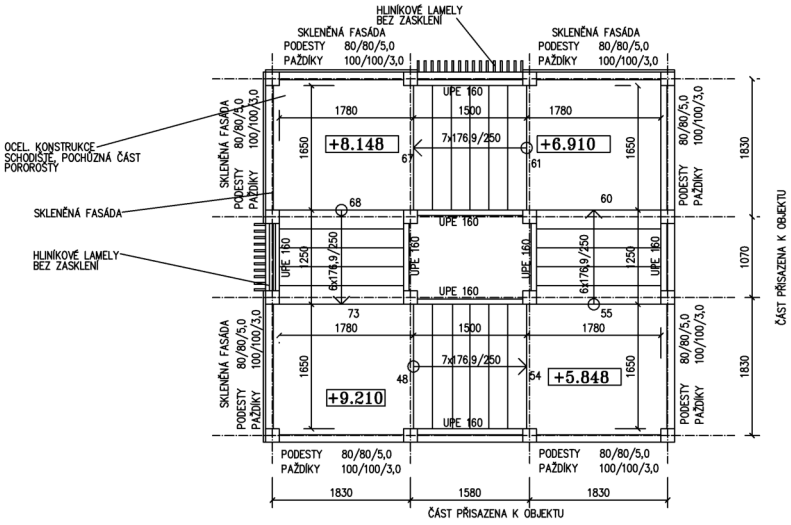

PŘED ZAHÁJENÍM VÝROBY PŘEMĚŘIT STAVEBNÍ OTVORY A KONSTRUKCE!! KONEČNÉ ÚPRAVY ODSOUHLASIT S INVESTOREM A PROJEKTANTEM!!

PROJEKTANT	AUTORIZOVANÝ ARCHITEKT	VEDOUCÍ PROJEKTANT	VYPRACOVAL	ZAKÁZKOVÉ ČÍSLO	LIST
ARTPROJEKT JIHLAVA spol. s r. o. Minoritské náměstí 11 586 01 Jihlava	ING.ARCH.PETR HOLUB	Ing. Jakub Fraj	Jiří Navrátil	17-23-PS	52
	AKCE: GYMNÁZIUM JIHLAVA-VESTAVBA UČEBEN V PŮDNÍM PROSTORU-PROJEKTOVÁ DOKUMENTACE			VÝPIS VÝROBKŮ: OSTATNÍCH	

OZNAČENÍ NA VÝKR.	SBORNÍK ZNAČKA DETAIL	SCHÉMA:	POPIS:	4.NP	3.NP	2.NP	1.NP	Σ
206	TYP							

POHLED ČELNÍ

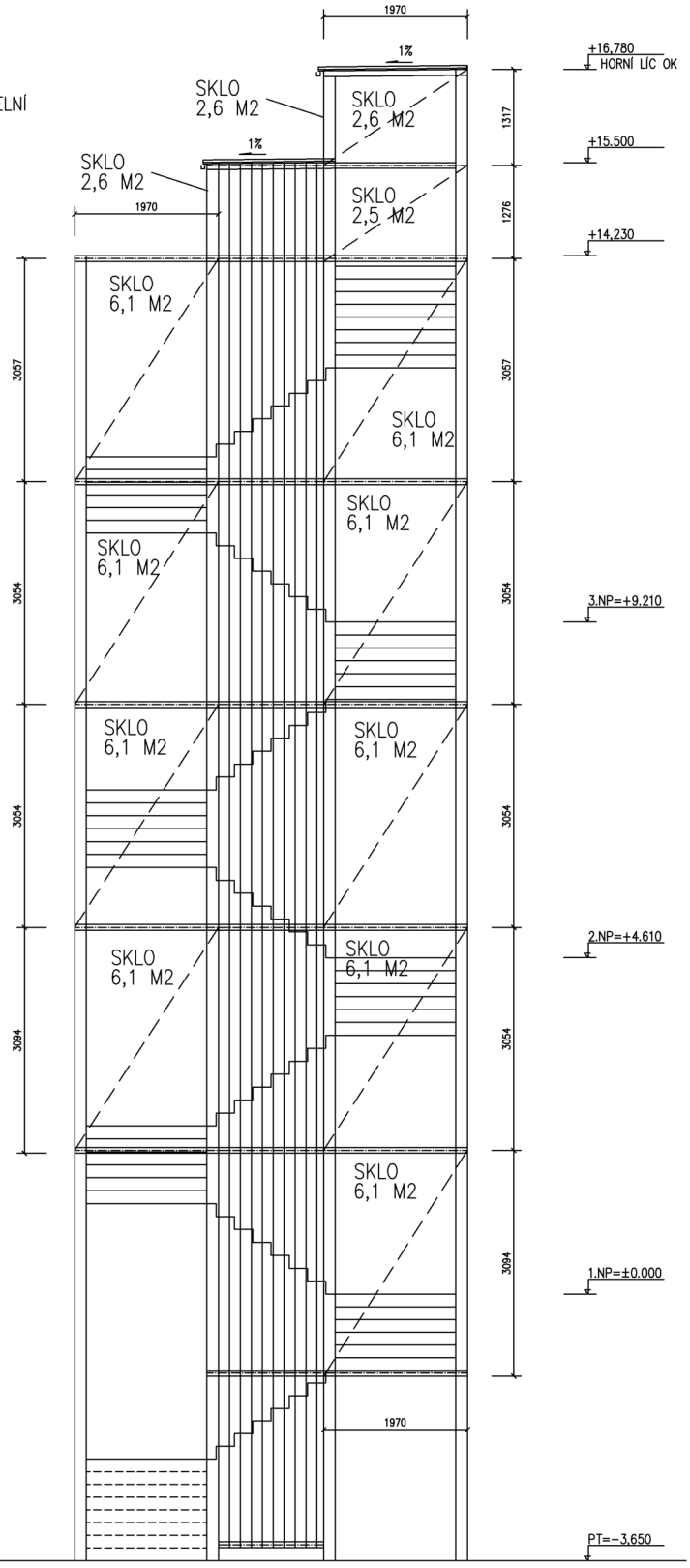

PŘED ZAHÁJENÍM VÝROBY PŘEMĚŘIT STAVEBNÍ OTVORY A KONSTRUKCE!! KONEČNÉ ÚPRAVY ODSOUHLASIT S INVESTOREM A PROJEKTANTEM!!

PROJEKTANT	AUTORIZOVANÝ ARCHITEKT	VEDOUCÍ PROJEKTANT	VYPRACOVAL	ZAKÁZKOVÉ ČÍSLO	LIST
ARTPROJEKT JIHLAVA spol. s r. o. Minoritské náměstí 11 586 01 Jihlava	ING.ARCH.PETR HOLUB	Ing. Jakub Fraj	Jiří Navrátil	17-23-PS	53
	AKCE: GYMNÁZIUM JIHLAVA-VESTAVBA UČEBEN V PŮDNÍM PROSTORU-PROJEKTOVÁ DOKUMENTACE			VÝPIS VÝROBKŮ: OSTATNÍCH	

OZNAČENÍ NA VÝKR.	SBORNÍK ZNAČKA DETAIL	SCHÉMA:	POPIS:	4.NP	3.NP	2.NP	1.NP	Σ
206	TYP							

POHLED BOČNÍ

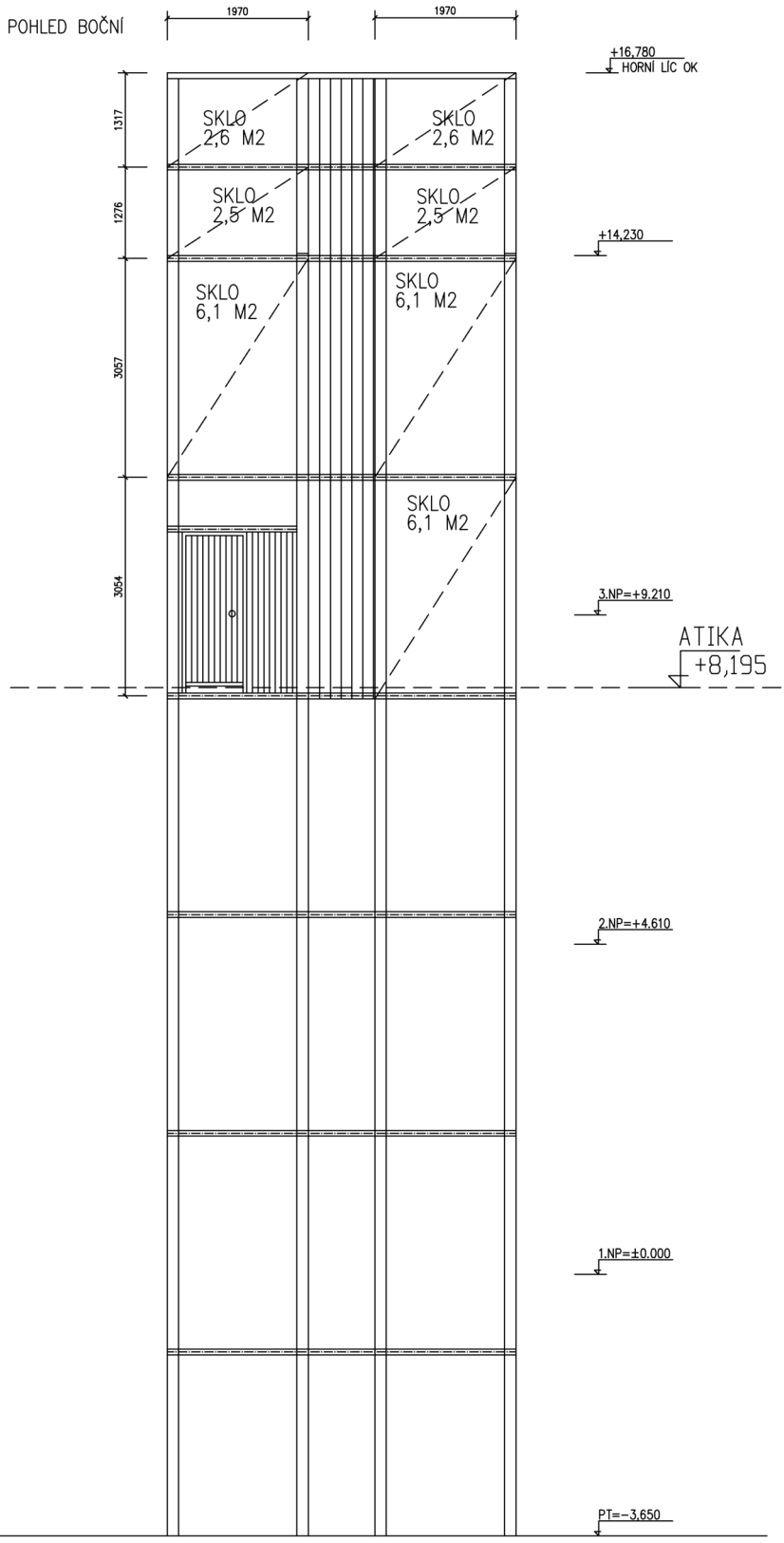

PŘED ZAHÁJENÍM VÝROBY PŘEMĚŘIT STAVEBNÍ OTVORY A KONSTRUKCE!! KONEČNÉ ÚPRAVY ODSOUHLASIT S INVESTOREM A PROJEKTANTEM!!

PROJEKTANT	AUTORIZOVANÝ ARCHITEKT	VEDOUCÍ PROJEKTANT	VYPRACOVAL	ZAKÁZKOVÉ ČÍSLO	LIST
ARTPROJEKT JIHLAVA spol. s r. o. Minoritské náměstí 11 586 01 Jihlava	ING.ARCH.PETR HOLUB	Ing. Jakub Fraj	Jiří Navrátil	17-23-PS	54
	AKCE: GYMNÁZIUM JIHLAVA-VESTAVBA UČEBEN V PŮDNÍM PROSTORU-PROJEKTOVÁ DOKUMENTACE			VÝPIS VÝROBKŮ: OSTATNÍCH	

OZNAČENÍ NA VÝKR.	SBORNÍK ZNAČKA DETAIL	SCHÉMA:	POPIS:	4.NP	3.NP	2.NP	1.NP	∑
207	TYP		VNĚJŠÍ STĚNA S DVEŘMI, OCELOVÉ DVEŘE OSAZENÉ DO OCEL. ZÁRUBNÍ. RÁM STĚNY DVEŘÍ SVAŘENEC JAKL 40x40x3,6, KOTVEN DO OCEL. KONSTRUKCE SCHODIŠTĚ RÁM DVEŘÍ SVAŘENEC JAKL 40x40x3,6, VÝPLŇ PÁSOVINA 40/10MM OSAZENA SVISLE ROZTEČE MEZI SVISLOU VÝPLNÍ 80 MM POVRCHOVÁ ÚPRAVA NÁTĚR BARVA ANTRACIT 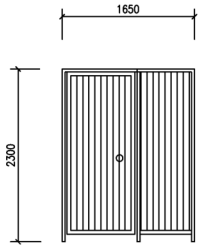	1				1
208			Střešní krytina se vzhledem, přírodní břidlice. Obdélníková, velikost 600x300x4 mm. Střešní krytina je výrobek na bázi cementu, buničiny a umělých vláken. Krytina má speciální třístupňovou povrchovou úpravu. Rubová strana krytiny se voskuje. Střešní krytina má povrch rustikální. Montáž krytiny se provádí na háčky, proto je krytina dodávána bez montážních otvorů. Dodávka včetně veškerých detailů, hřebenáče, sněhové zábrany, prostupové tvarovky, úžlabní oplechování, idvětrávací tvarovky atp.					